Каркасный дом
КД-108 "Мериленд"

Фундамент – винтовые сваи D-108

Наружные стены – каркас доска 50х150.мм
утепление 150.мм. обшивка каркаса ОСБ-9.мм

Внутренние стены/перегородки – доска
100х40.мм утепление/звукоизоляция 100.мм

Перекрытия – доска 50х200.мм
утепление 200.мм

Настил пола – ОСБ 18.мм,
черный пол 1.эт ОСБ 9.мм

Высота потолка 1.эт-2.5.м

Внешняя отделка-сайдинг/иимитация бруса.
Внутр.отделка гипсокартон/имитация бруса.

Крыша-стропильная конструкция из доски
50х200.мм, кровля металочерепица, по двойной
обрешетке.

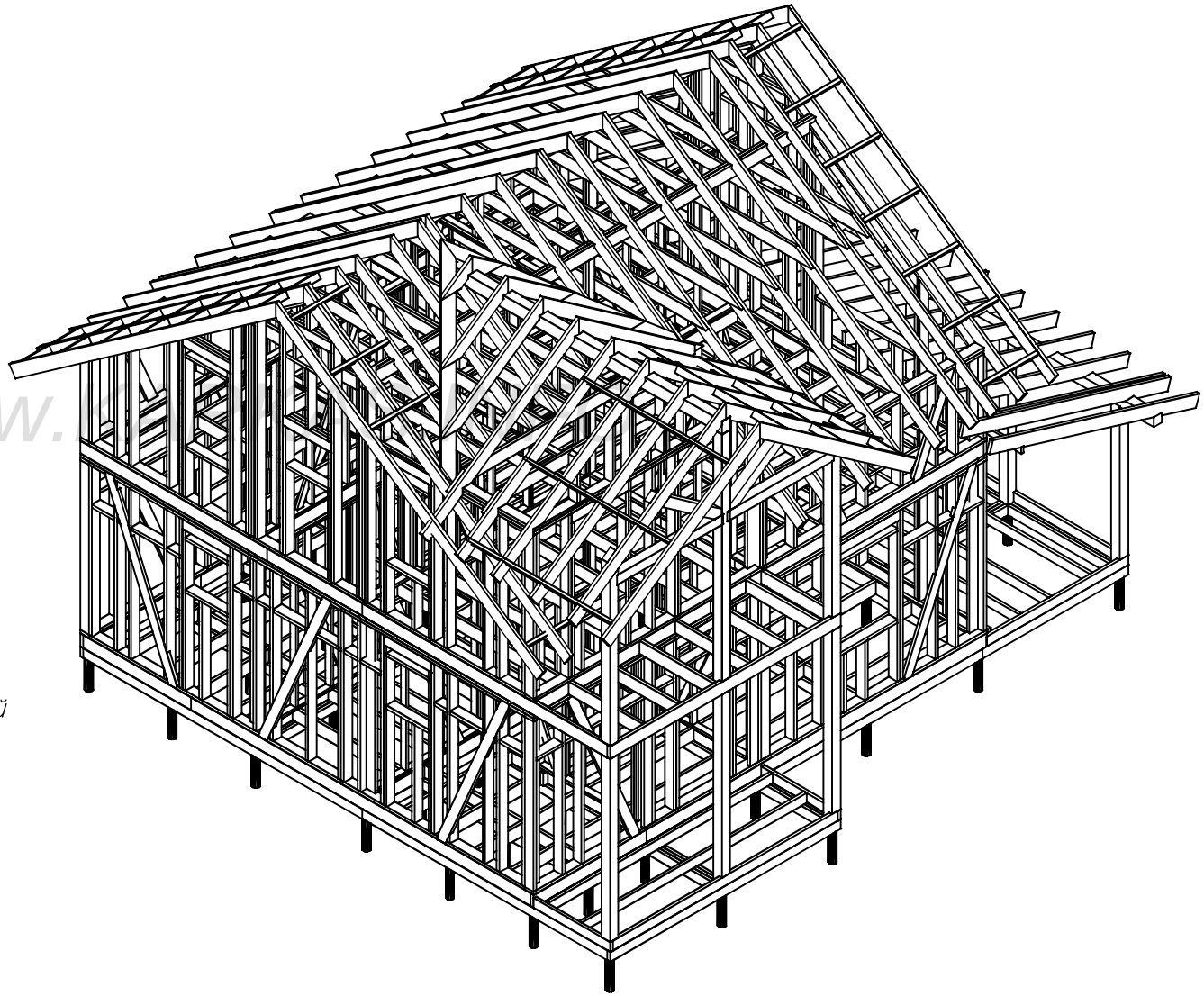

www.

Согласовано

Ив. подл. | Подпись и дата | Возм. инв

1. Общие данные

Проект каркасного дома КД-108 "Мериленд"

Основные материалы для постройки каркаса.
Доска 50х200х6000-185.шт. 11,1.м3
50х150х6000-225.шт 10,2м3
50х100х6000-25.шт 0.75м3 (перегородки)
40х100х6000-115.шт 2,75.м3
25х100х6000-150.шт 2.25м3
(обрешетка крыши, накат чердака, опорные лаги)
Брусок 50х50х3000.мм-100.шт
Брус 150х150х6000.м -10.шт 1,35.м3

Листы ОСБ 2500х9.мм для внешней обшивки -70.шт
Плиты ОСБ 1250х2500х18.мм для настила пола-42.шт
Листы ОСБ влагостойкие 9.мм для черного пола-22.шт

Объем закладываемого утеплителя-60.м3
-перекрытия 1.эт-12.0 и чердака - 12.м3 (20.см)
-внешние стены 20.м3 (15.см)
-перегородки-10.м3, перекрытие 2.эт-6.м3 (слой 10.см)

Площадь кровли-180.м2
Площадь фасадов -175.м2
Площадь пола-110.м2
Площадь потолков (включая наклонные стены мансарды)-120.м2
Площадь внутренних стен-150.м2
Площадь возводимых перегородок (из доски 50х100)-200.м2

Мембрана кровли-230.м2
Ветрозащита-250.м2
Пароизоляция-600.м2

Ведомость основного комплекта АС-Р

Лист	Наименование	Прим.	Лист	Наимерование	Прим.
АС-01	Перечень лист. Общ. дан.		АС-22	Внеш.стены 2.эт Рама-3	
АС-02	План дома		АС-23	Внеш.стены 2.эт Рама-4	
АС-03	Разрез дома		АС-24	Перегородки 2.эт Рама-5,6.	
АС-04	Фасады дома		АС-25	Перег. 2.эт Рама-7,8,9,10.	
АС-05	План свайного поля		АС-26	Верх обвязка стен мансард.	
АС-06	Схема обвязки		АС-27	Коньковые прогоны	
АС-07	Раскладка стен 1.эт		АС-28	Обшивка каркаса ОСБ	
АС-08	Расклад. стен мансарды.		АС-29	Балкон	
АС-09	Нижнее перекрытие.		АС-30	Терраса	
АС-10	Внешние стены 1.эт. Рама-1		АС-31	Дормер (кукушка)	
АС-11	Внешние стены 1.эт. Рама-2		АС-32	План стропил	
АС-12	Внешние стены 1.эт. Рама-3		АС-33	Стропила	
АС-13	Внешние стены 1.эт. Рама-4		АС-34	План крыши	
АС-14	Несущая стена 1.эт. Рама-5		АС-35	План настила ОСБ на пол.	
АС-15	Перегородки 1.эт. Рама-6,7.				
АС-16	Перегородки 1.эт. Рама-8,9.				
АС-17	Перегородки 1.эт. Рама-10,11.				
АС-18	Верхняя обвязка стен 1.эт				
АС-19	Перекрытие мансарды.				
АС-20	Внеш.стены 2.эт. Рама 1 2.1				
АС-21	Внеш.стены 2.эт. Рама 2.2				

WWW.KARKAS.INFO

Согласовано

Возм. инв

Подпись и дата

Ив. подл.

Внимание!

*Перед началом строительства необходимо проконсультироваться с местным архитектором или строительным экспертом , членом СРО, для привязки объекта к местности, и получения консультации что материалы и строительные решения , в конструкции здания, соответствуют строительным нормам и рекомендациям по возведению хозяйственных и жилых строений для вашего района проживания .

Лист	№док	Подпись	Дата	Каркасный дом КД-108 "Мериленд"		
				Ведомость комплекта. Общие данные.	Стадия	Лист	Листов
					АС	01	35
				-/-	http://www.karkas-info.ru		

План первого этажа

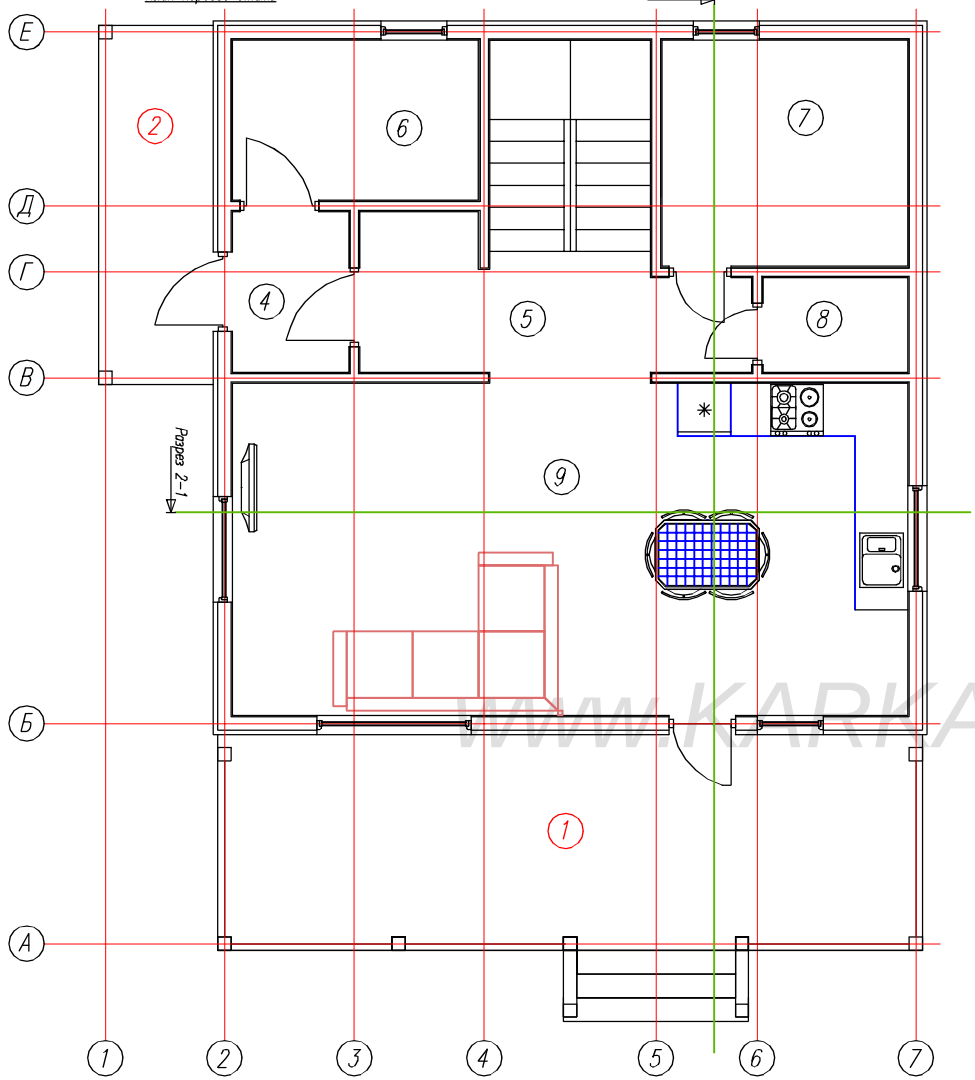

План мансардного этажа

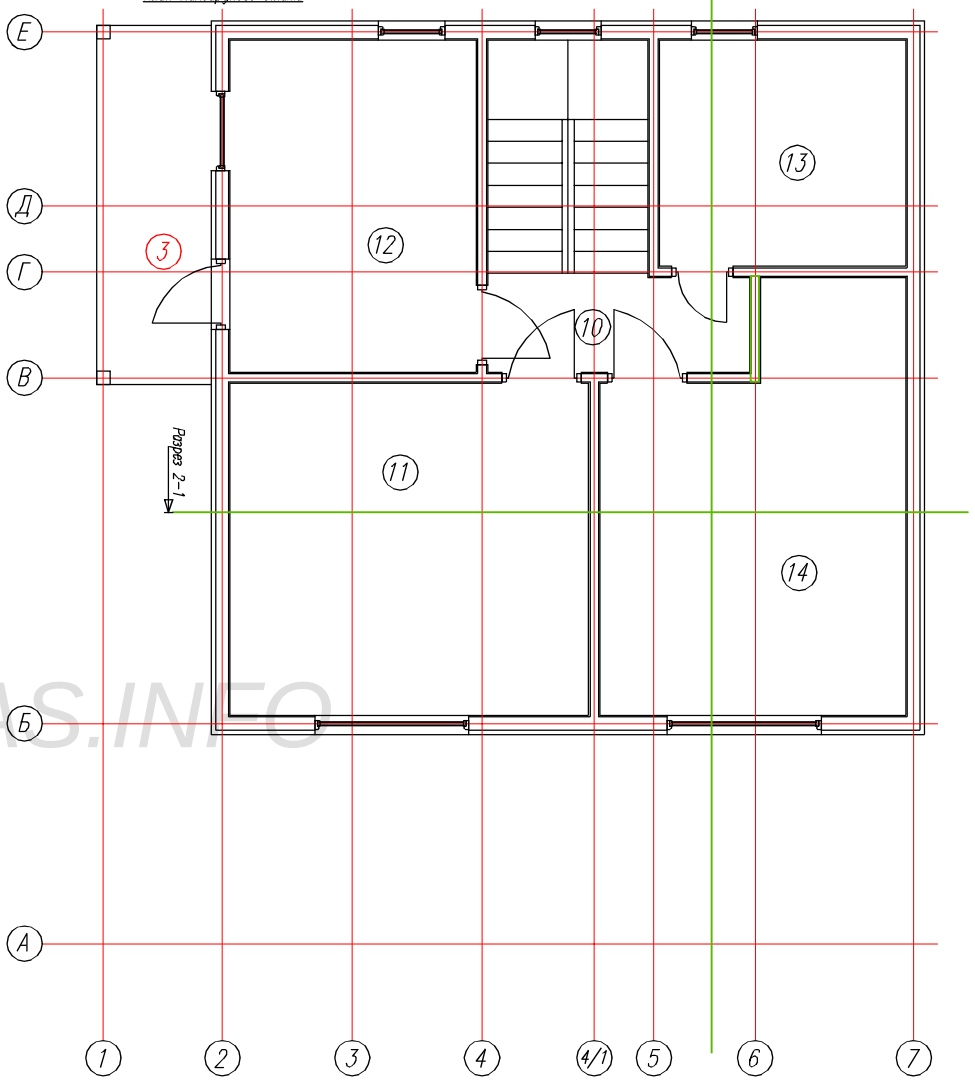

WWW.KARKAS.INFO

Экспликация помещений.						
Ном.	Наименов.	S(м²)		Ном.	Наименов.	S(м²)
1	Терраса	19,6		10	Холл	3,3
2	Крыльцо	5,3		11	Спальня	15,30
3	Балкон	5,3		12	Спальня-2	10,50
4	Тамбур	2,4		13	Ванна	7,20
5	Прихожая(с лестницей)	11,0		14	Гостевая	15,00
6	Тех.комната	5,1				
7	Ванна	7,2			Итого:	
8	Продуктовая	1,8				
9	Гостиная/Кухня	29,0				
	Итого:				Итого:	107.80

Согласовано	
Возм. инв	
Подпись и дата	
Ив подл.	

Лист	№док	Подпись	Дата	Каркасный дом КД-108 "Мериленд"		
				План дома.	Стадия	Лист	Листов
					АС	02	35
				-/-	http://www.karkas-info.ru	

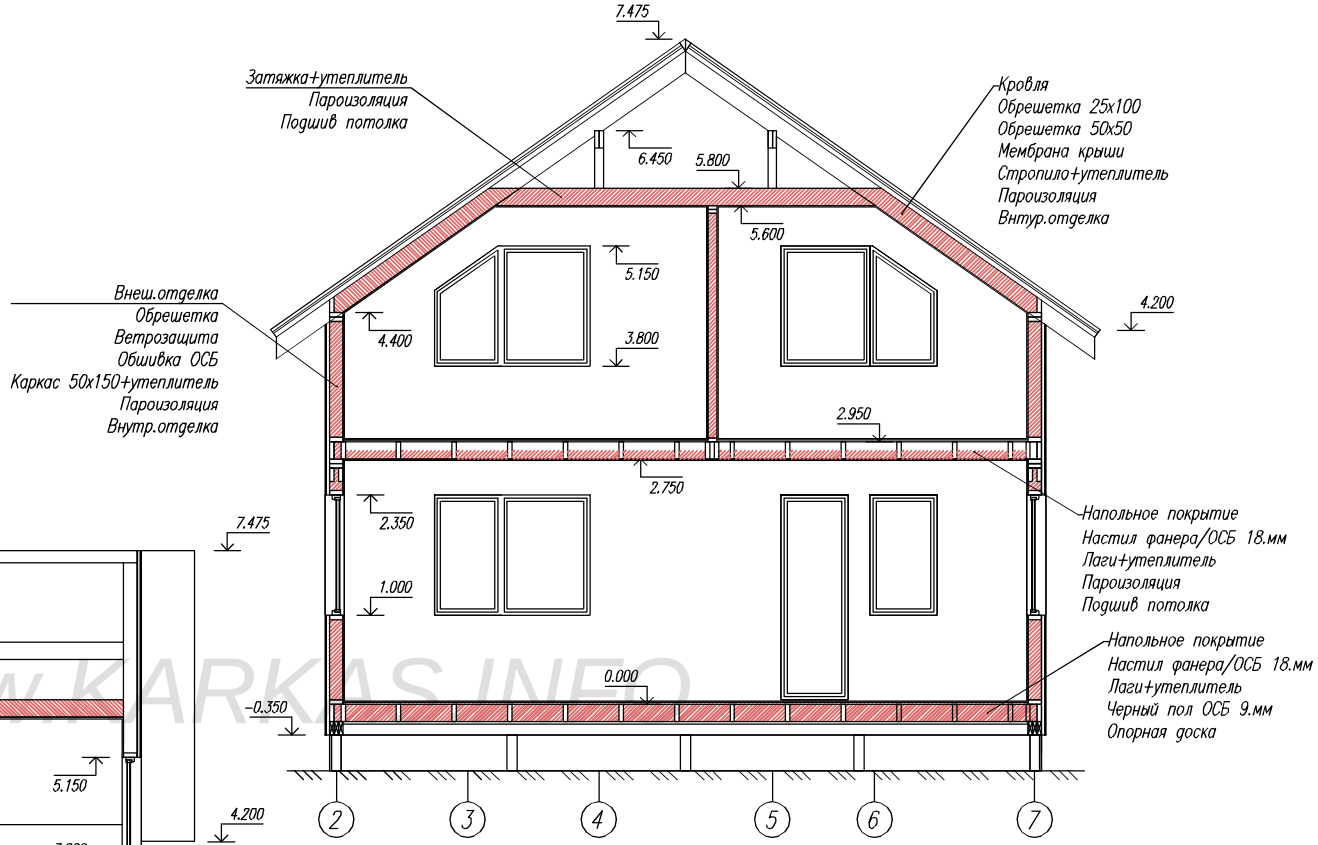

Разрез 1–1

Разрез 2–1

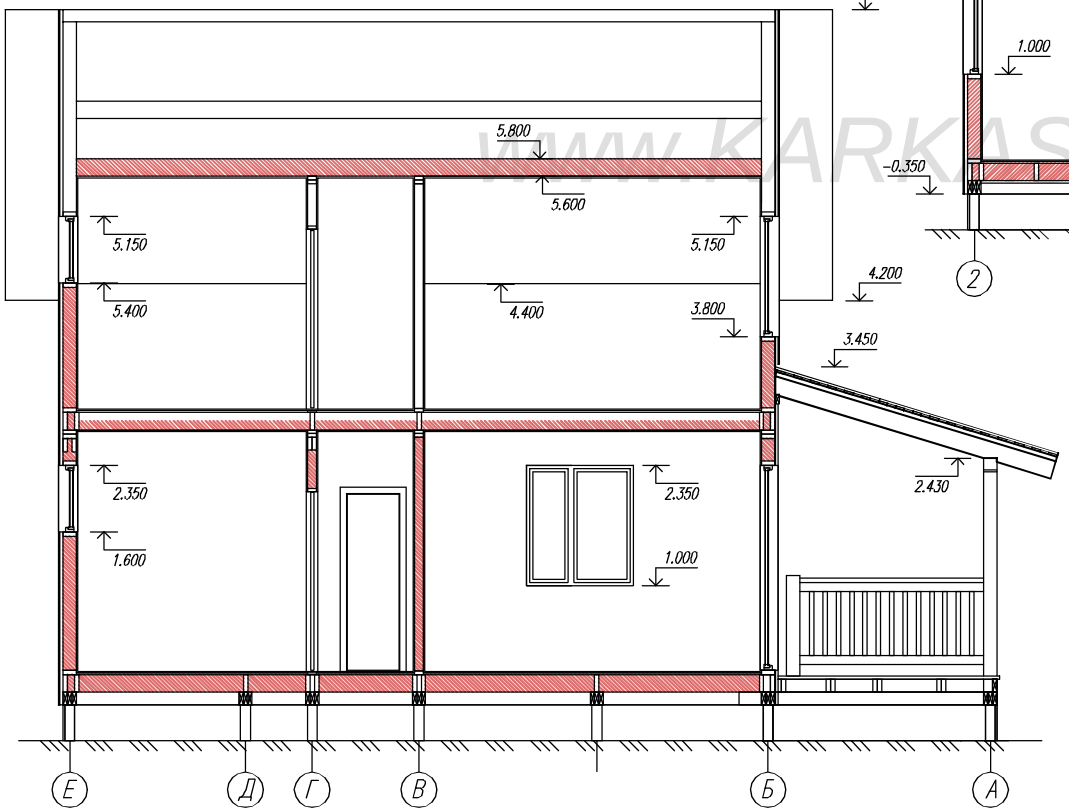

WWW.KARKAS.INFO

Согласовано

Возм. инв

Подпись и дата

Ив. подл.

Лист	№док	Подпись	Дата	Каркасный дом КД-108 "Мериленд"		
				Разрез дома.	Стадия	Лист	Листов
					АС	03.	35
				-/-	http://www.karkas-info.ru	

WWW.KARKAS.INFO

Согласовано

Возм. инв

Подпись и дата

Ив. подл.

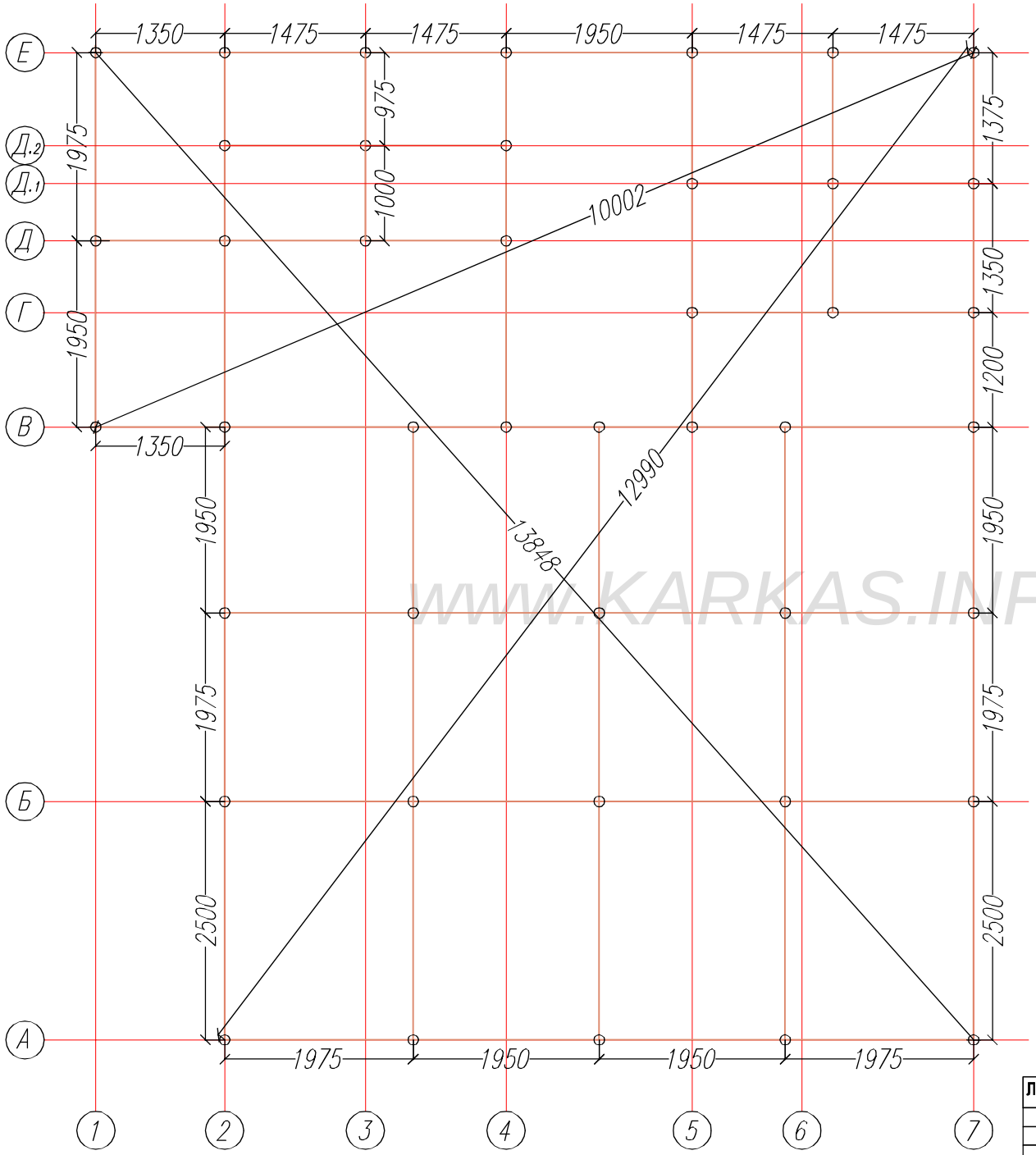

Общий вид свайного поля и обвязки.

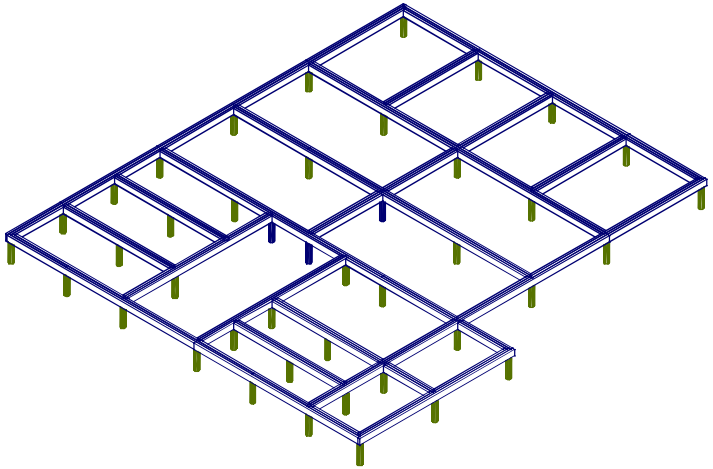

Узел обвязки.

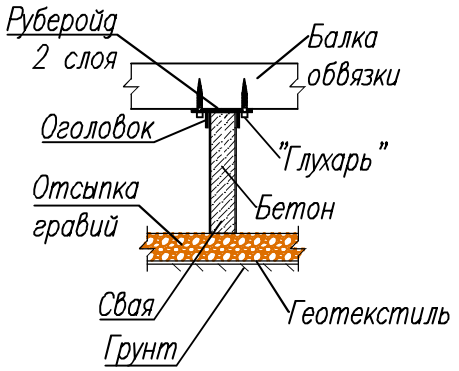

WWW.KARKAS.INFO

Согласовано			
Возм. инв			
Подпись и дата			
Ив. подл.			

Лист	№док	Подпись	Дата	Каркасный дом КД-108 "Мериленд"			
				План свайного поля	Стадия	Лист	Листов
					АС	05	35
				-/-	http://www.karkas-info.ru		

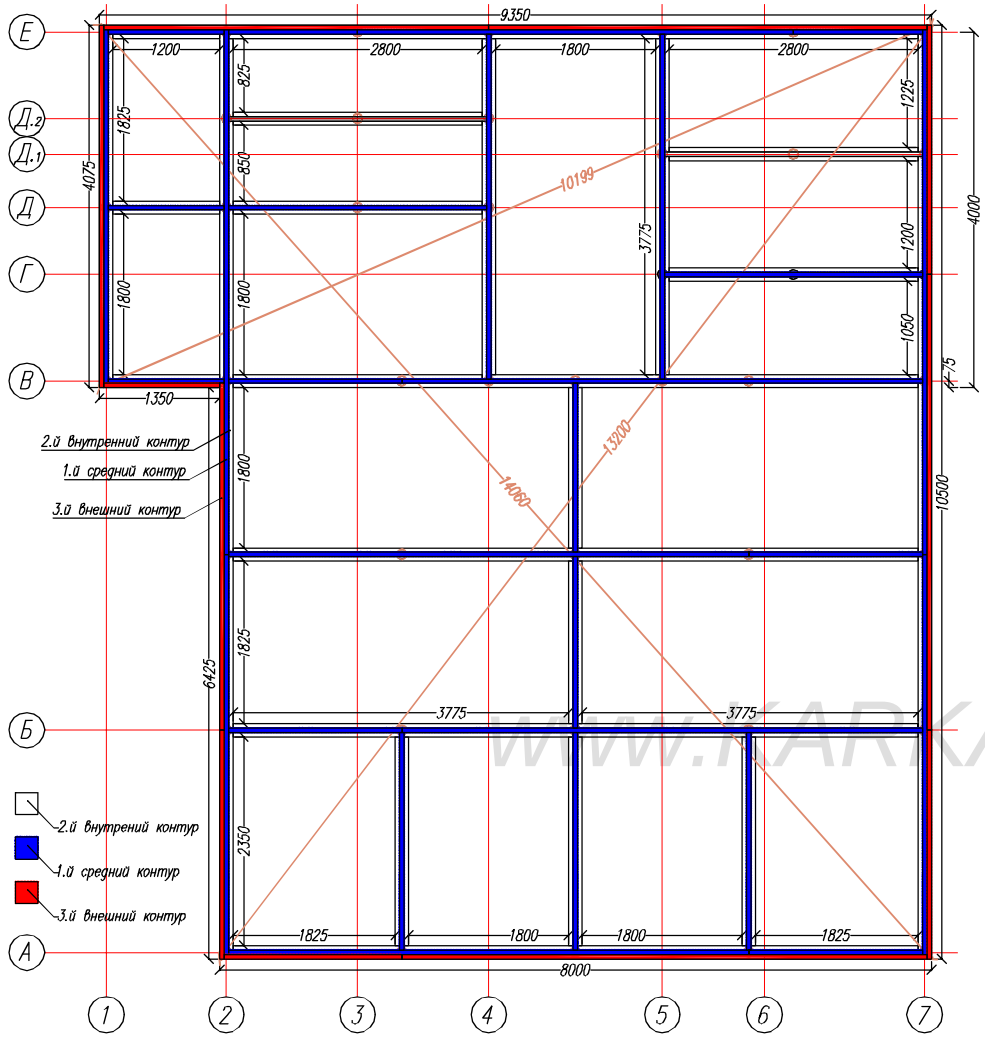

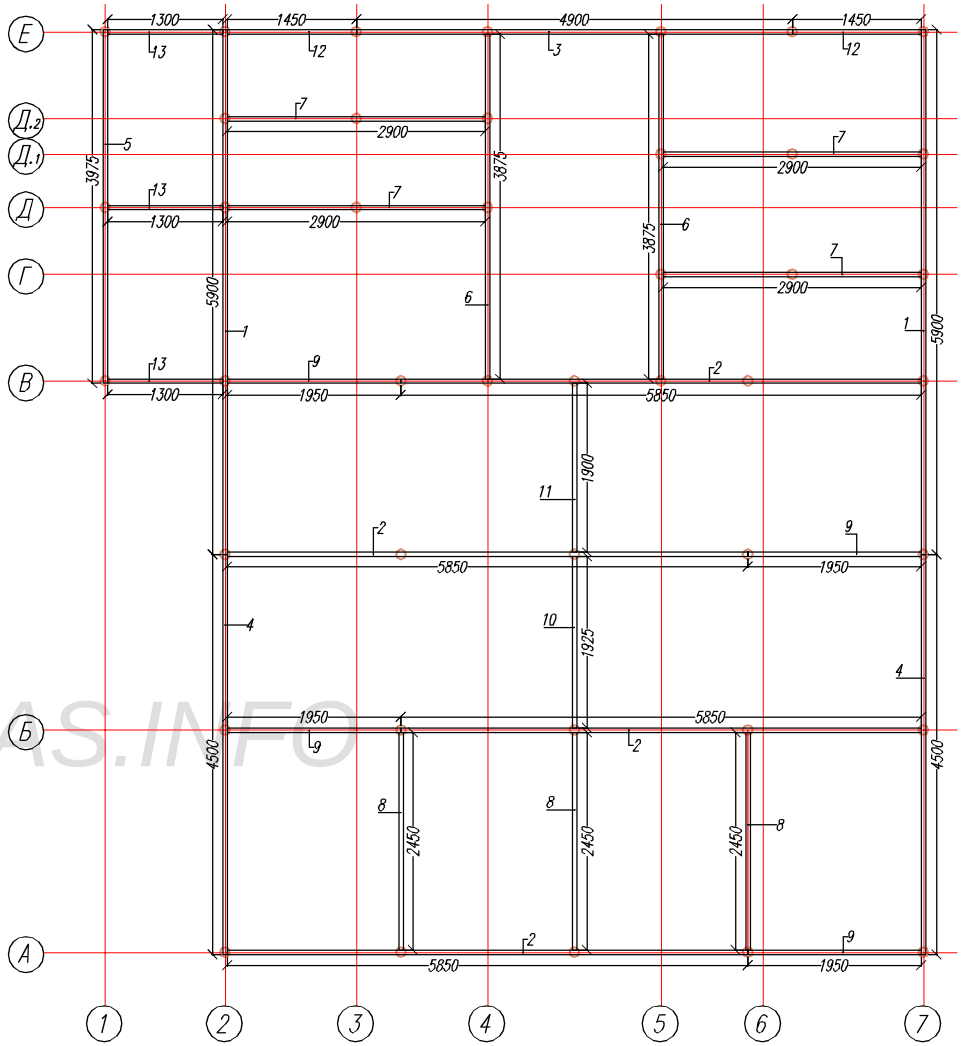

WWW.KARKAS.INFO

Раскрой. Средний контур обвязки.							
Ном.	Наименов.	Размер.	Шт.	Ном.	Наименов.	Размер.	Шт.
1	Балка	5900x150x50	2	8	Балка	2450x150x50	3
2	Балка	5850x150x50	4	9	Балка	1950x150x50	4
3	Балка	4900x150x50	1	10	Балка	1925x150x50	1
4	Балка	4500x150x50	2	11	Балка	1900x150x50	1
5	Балка	3975x150x50	1	12	Балка	1450x150x50	2
6	Балка	3875x150x50	2	13	Балка	1300x150x50	3
7	Балка	2900x150x50	4				

Узлы обвязки.

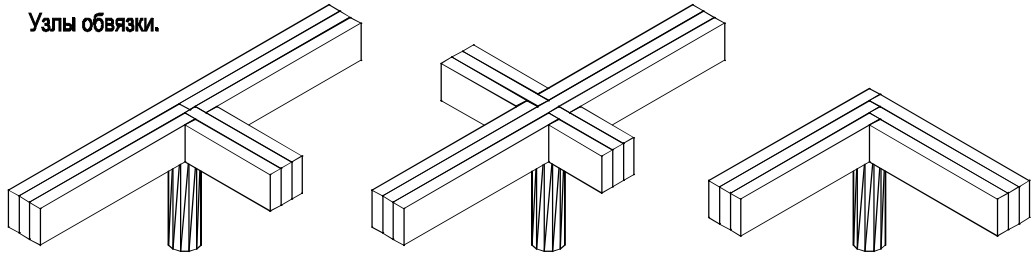

Лист	№док	Подпись	Дата	Каркасный дом КД-108 "Мериленд"		
				Схема обвязки.	Стадия	Лист	Листов
					АС	06.1	35
				Балки обвязки 1.й (средний) контур.	http://www.karkas-info.ru		

Согласовано

Возм. инв

Подпись и дата

Ив. подл.

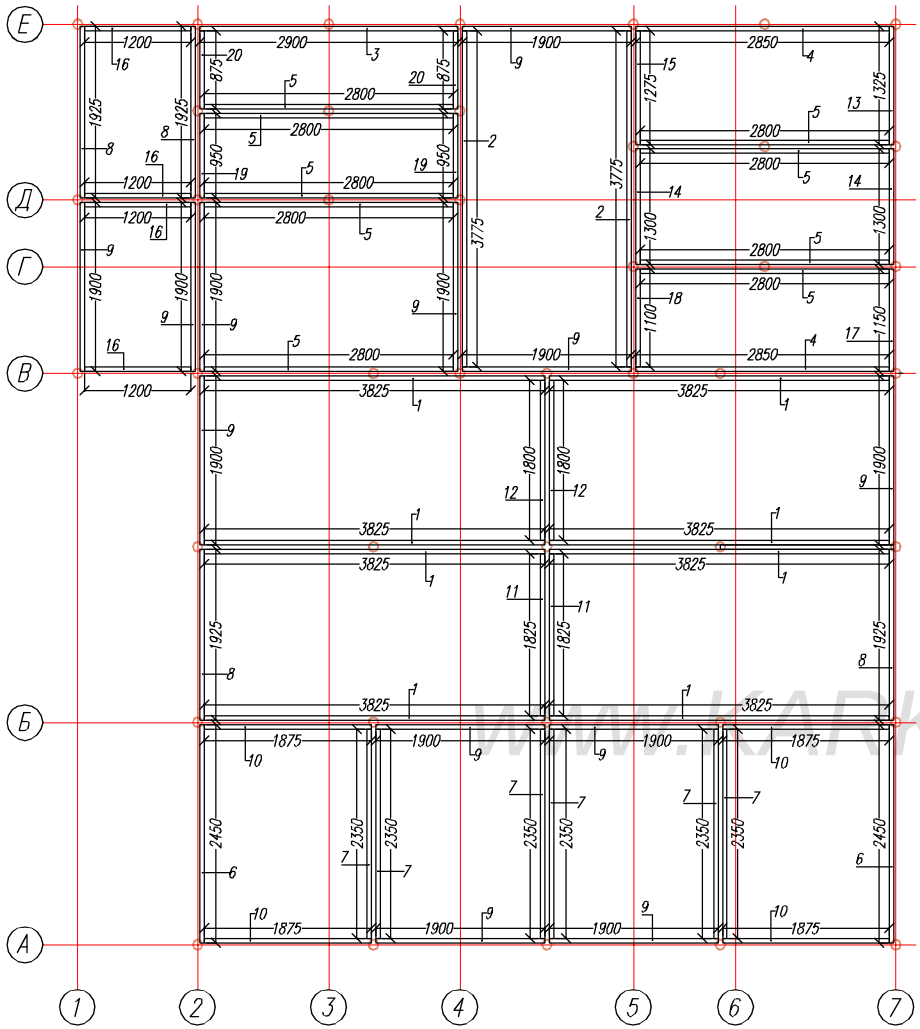

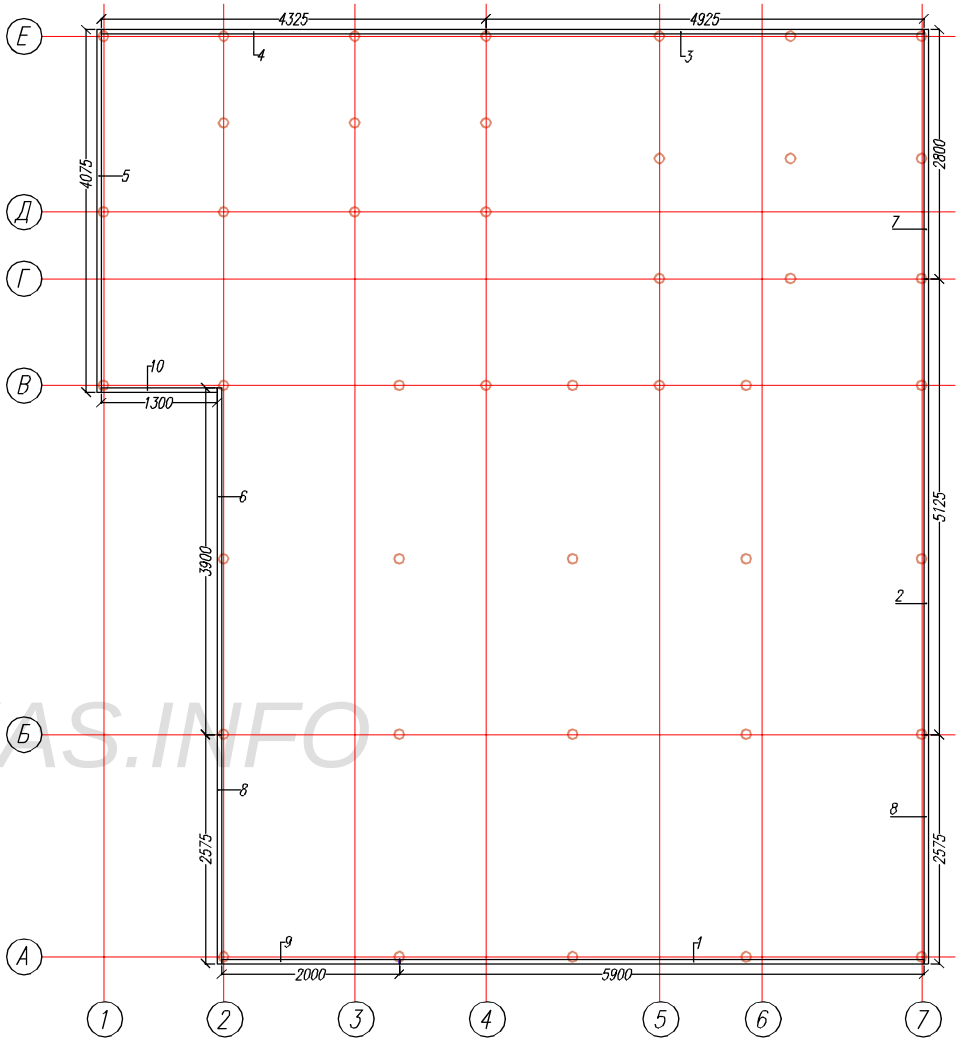

WWW.KARKAS.INFO

Раскрой. Внутренний контур обвязки.							
Ном.	Наименов.	Размер.	Шт.	Ном.	Наименов.	Размер.	Шт.
1	Балка	3825x150x50	8	11	Балка	1825x150x50	2
2	Балка	3775x150x50	2	12	Балка	1800x150x50	2
3	Балка	2900x150x50	1	13	Балка	1325x150x50	1
4	Балка	2850x150x50	2	14	Балка	1300x150x50	2
5	Балка	2800x150x50	9	15	Балка	1275x150x50	1
6	Балка	2450x150x50	2	16	Балка	1200x150x50	4
7	Балка	2350x150x50	6	17	Балка	1150x150x50	1
8	Балка	1925x150x50	4	18	Балка	1100x150x50	1
9	Балка	1900x150x50	12	19	Балка	950x150x50	2
10	Балка	1875x150x50	4	20	Балка	875x150x50	2

Раскрой. Наружный контур обвязки.							
Ном.	Наименов.	Размер.	Шт.	Ном.	Наименов.	Размер.	Шт.
1	Балка	5900x150x50	1	6	Балка	3900x150x50	1
2	Балка	5125x150x50	1	7	Балка	2800x150x50	1
3	Балка	4925x150x50	1	8	Балка	2575x150x50	2
4	Балка	4325x150x50	1	9	Балка	2000x150x50	1
5	Балка	4075x150x50	1	10	Балка	1300x150x50	1

Согласовано

Возм. инв

Подпись и дата

Ив. подл.

Лист	№док	Подпись	Дата	Каркасный дом КД-108 "Мериленд"		
				Обвязка свай.	Стадия	Лист	Листов
					АС	06.2	35
				2.й (внутренний) и 3.й (внешний) контур обвязки	http://www.karkas-info.ru	

Общий вид перекрытия
и рам 1.эт в сборе.

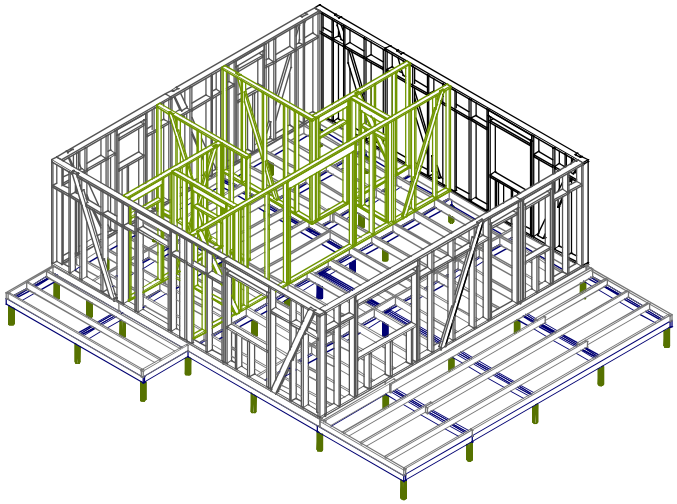

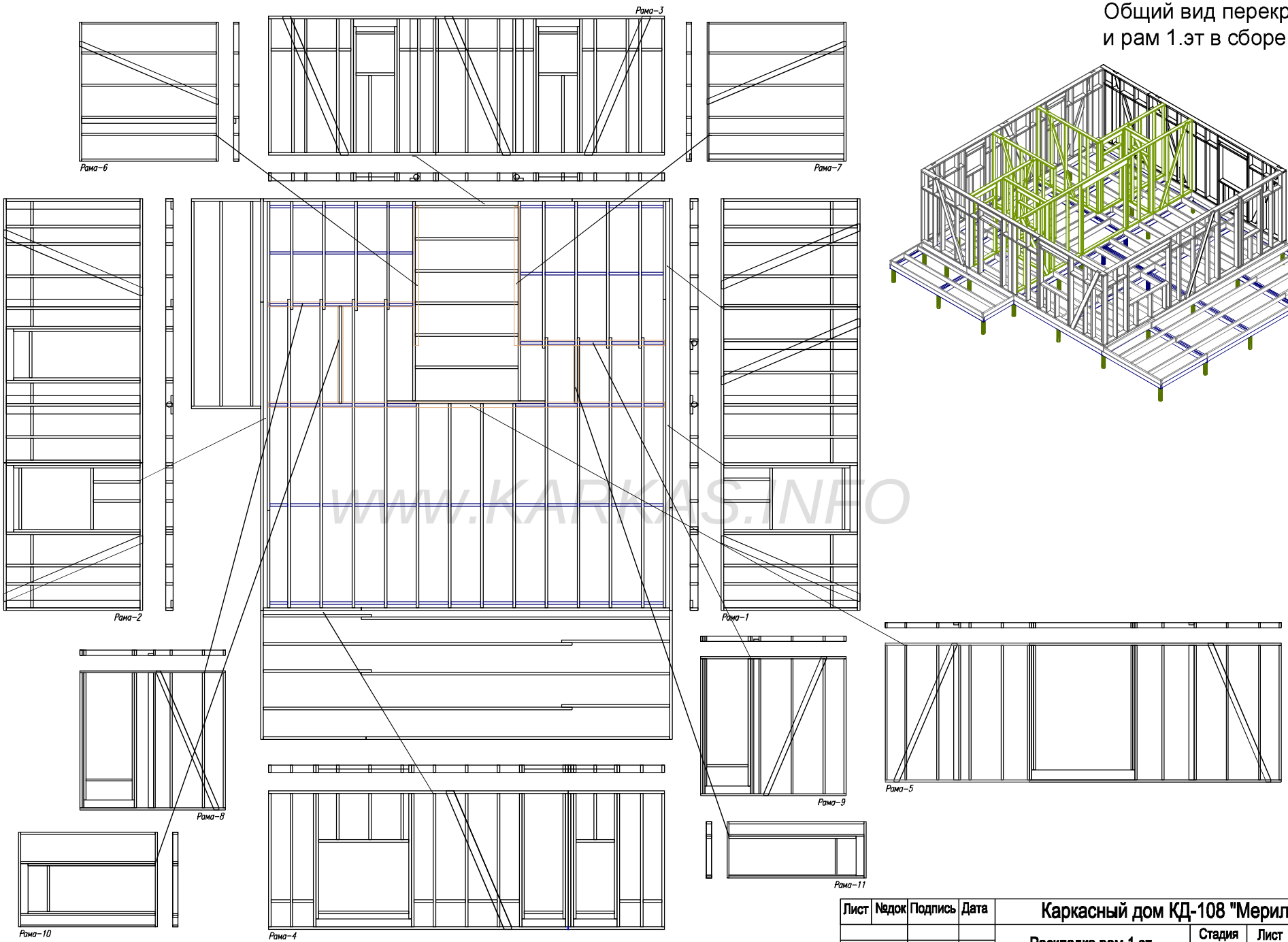

WWW.KARKAS.INFO

Согласовано

Возм. инв

Подпись и дата

Ив. подл.

Лист	№док	Подпись	Дата	Каркасный дом КД-108 "Мериленд"		
				Раскладка рам 1.эт	Стадия	Лист	Листов
					АС	07.	35
				-/-	http://www.karkas-info.ru		

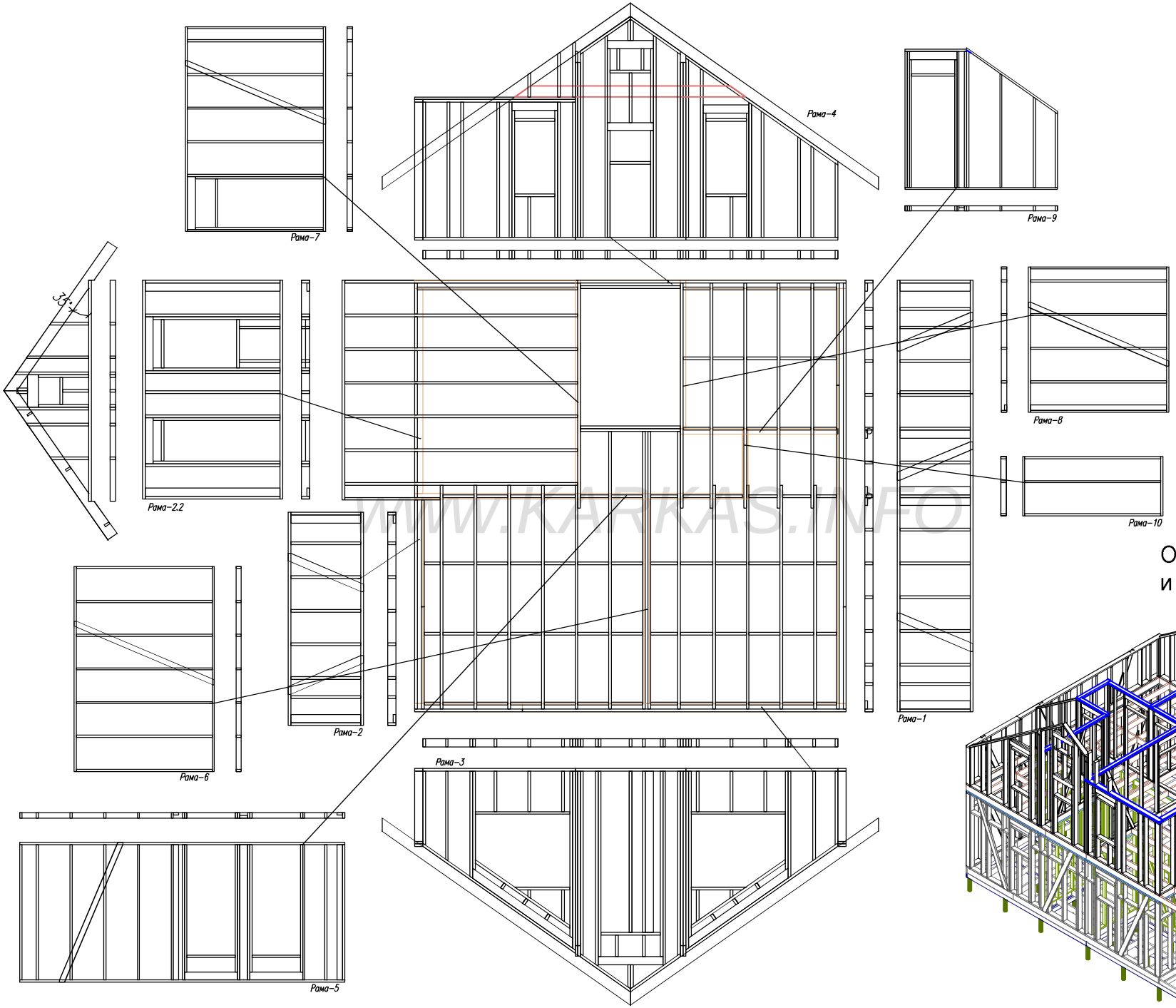

WWW.KARKAS.INFO

Общий вид перекрытия
и рам мансарды в сборе.

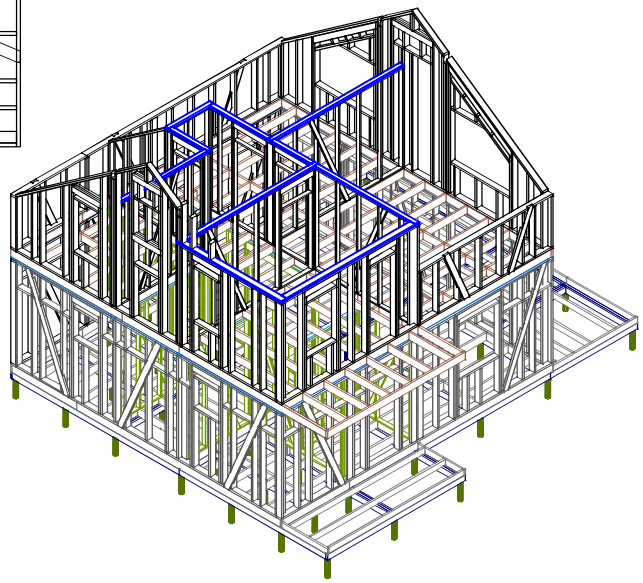

Согласовано			

Ив. подл.	Подпись и дата	Возм. инв

Лист	№док	Подпись	Дата

Каркасный дом КД-108 "Мериленд"

Раскладка рам мансарды

Стадия	Лист	Листов
АС	08	35

-/-

http://www.karkas-info.ru

Раскрой. Нижнее перекрытие.								
Ном.	Наименов.	Размер.	Шт.		Ном.	Наименов.	Размер.	Шт.
1	Фасадная доска	6000x200x50	6		11	Лага	2000x200x50	6
2	Фасадная доска	2000x200x50	2		12	Лага	3075x200x50	1
3	Фасадная доска	1900x200x50	4		13	Фасадная доска	3975x150x50	1
4	Лага	6000x200x50	4		14	Фасадная доска	1350x150x50	2
5	Лага	5250x200x50	4		15	Фасадная доска	5900x150x50	1
6	Лага	3975x200x50	4		16	Фасадная доска	2000x150x50	1
7	Лага	2100x200x50	4		17	Фасадная доска	2500x150x50	2
8	Лага	2850x200x50	3		18	Лага	6000x150x50	4
9	Лага	3925x200x50	1		19	Лага	2100x150x50	4
10	Лага	3875x200x50	2		20	Лага	3975x150x50	2
11	Лага	2000x200x50	6		21	Перемычки	по месту	66

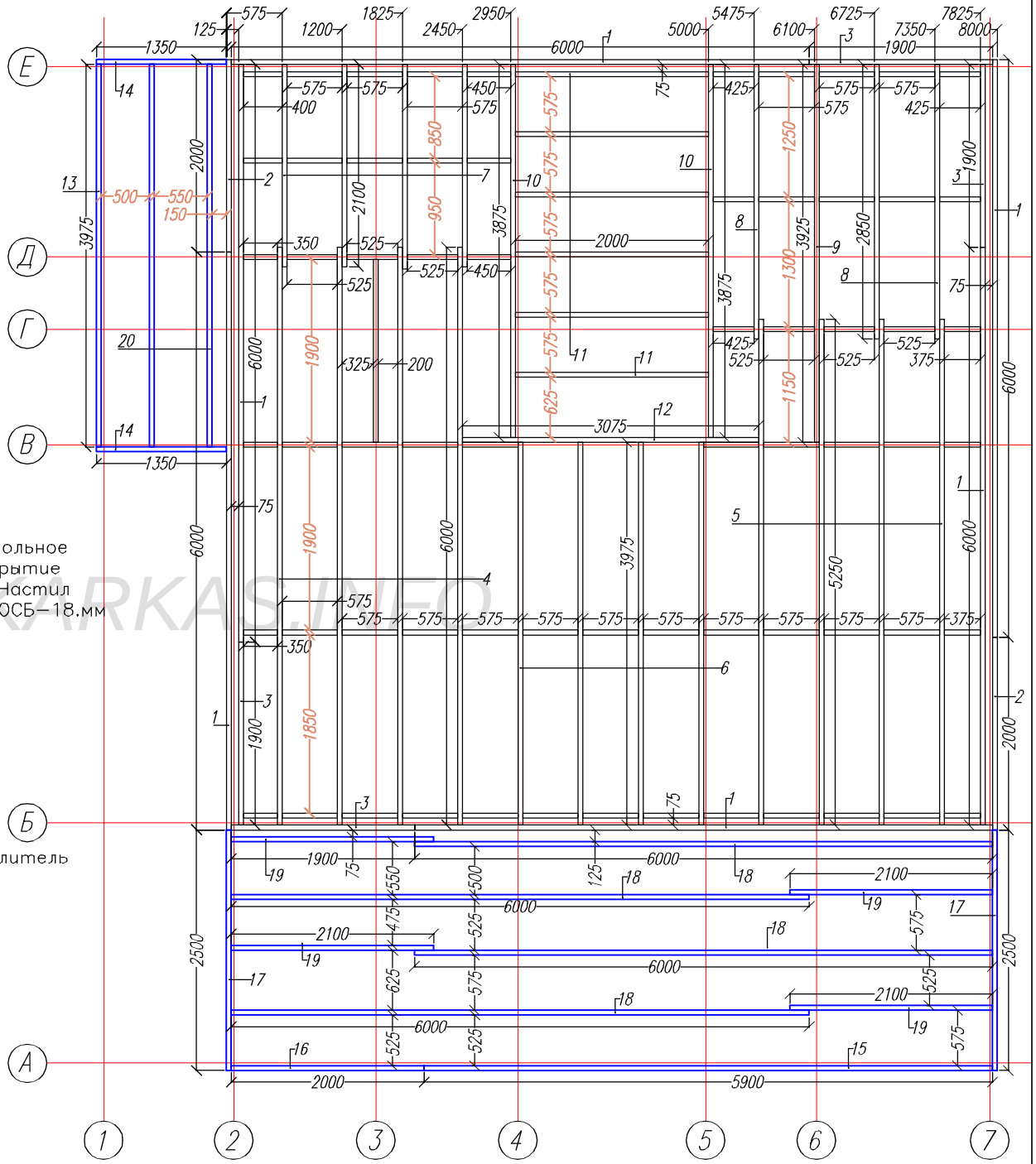

Узел нижнего перекрытия.

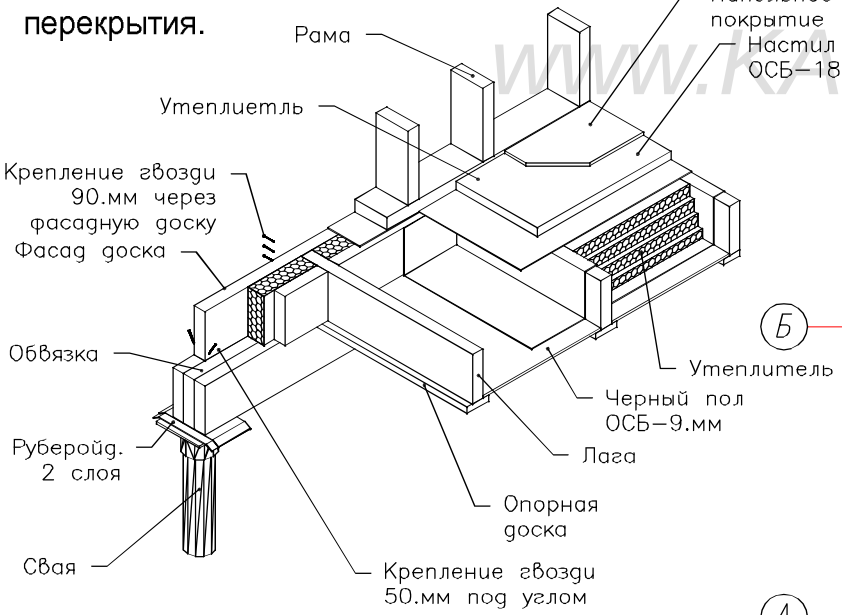

WWW.KARKAS.INFO

Согласовано

Возм. инв

Подпись и дата

Ив. подл.

Лист	№док	Подпись	Дата	Каркасный дом КД-108 "Мериленд"		
				Нижнее перекрытие.	Стадия	Лист	Листов
					АС	09.	35
				-/-	http://www.karkas-info.ru		

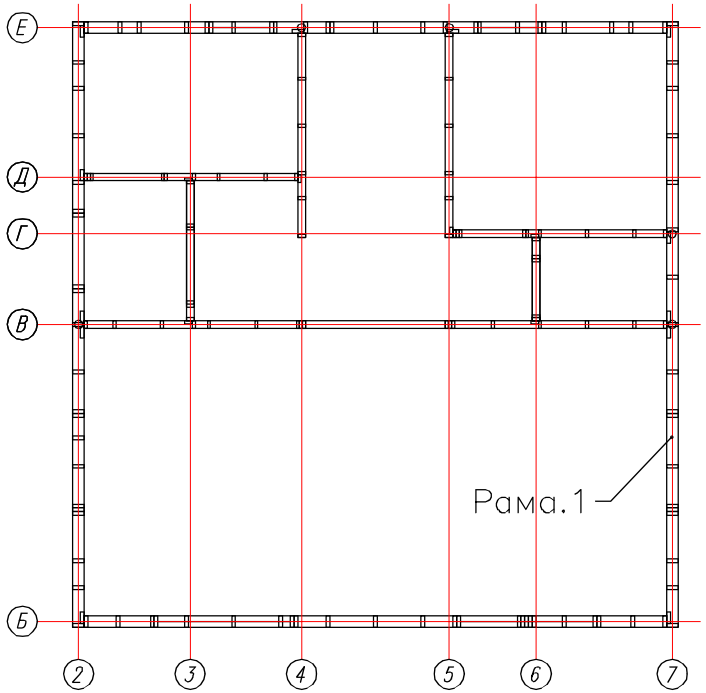

Раскрой. Рама 1.2			
Ном.	Наименов.	Размер.	Шт.
1	Лежень	2100x150x50	2
2	Стойка	2600x150x50	5
3	Стойка опорная	2600x150x50	1
4	Укосина	2986x150x50	1
5	Перемычки	по месту	4

Раскрой. Рама 1.1			
Ном.	Наименов.	Размер.	Шт.
1	Лежень	5900x150x50	2
2	Стойка	2600x150x50	10
3	Стойка опорная	2600x150x50	4
4	Стойка	2450x150x50	2
5	Стойка	900x150x50	2
6	Балка оконного проема	1200x150x50	2
7	Ригель оконного проема	1300x150x50	2
8	Укосина	2986x150x50	2
9	Перемычки	по месту	8

Общий вид рамы-1 в сборе.

Схема оконного проема.

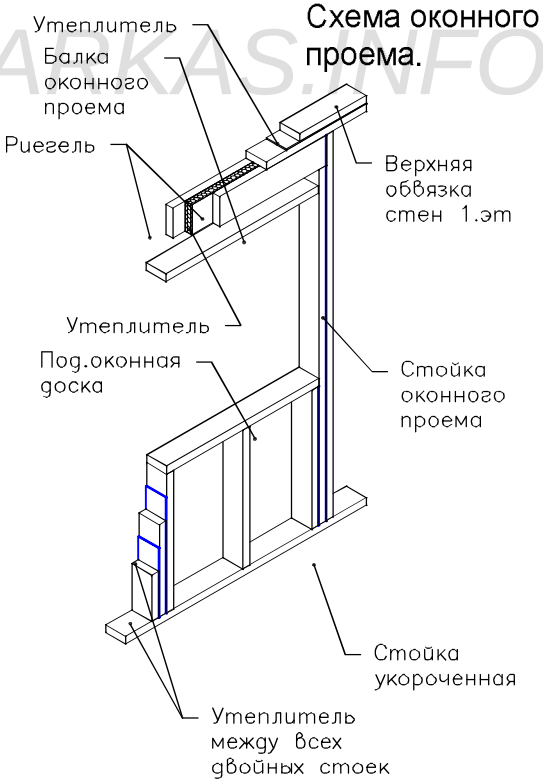

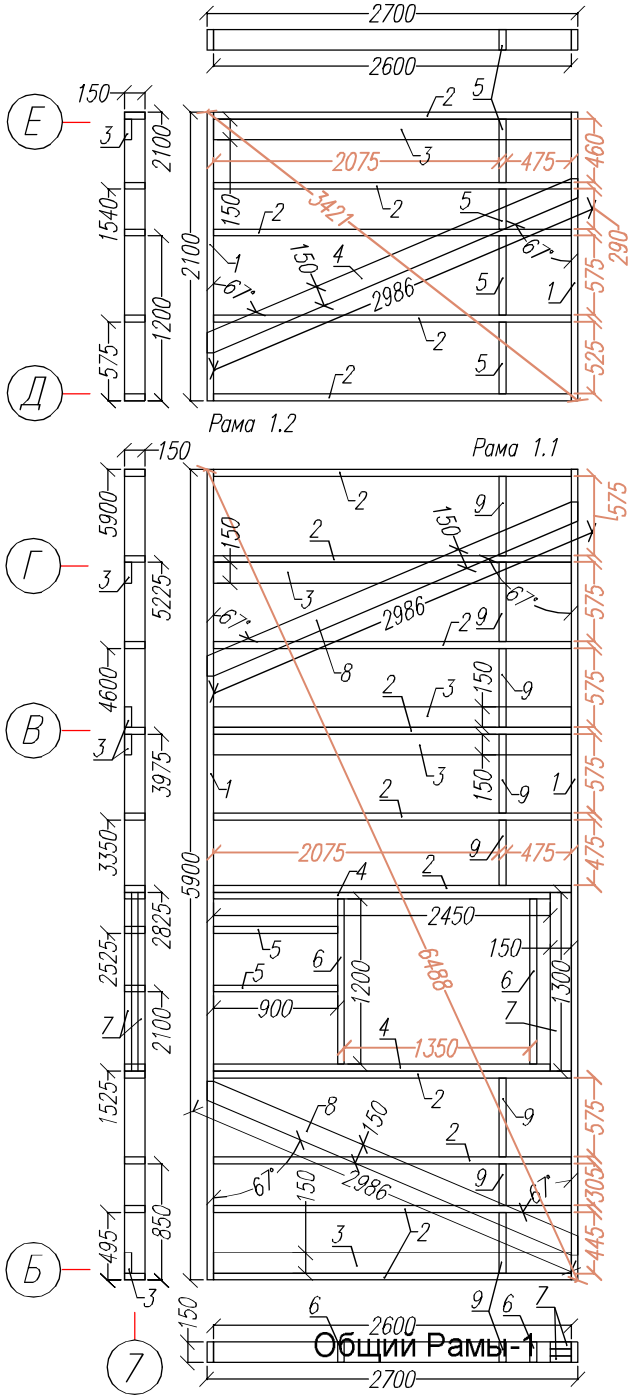

Общий Рамы-1

WWW.KARKAS.INFO

Согласовано

Возм. инв

Подпись и дата

Ив. подл.

Лист	№док	Подпись	Дата	Каркасный дом КД-108 "Мериленд"		
				Внешние стены.	Стадия	Лист	Листов
					АС	10	35
				Рама-1	http://www.karkas-info.ru		

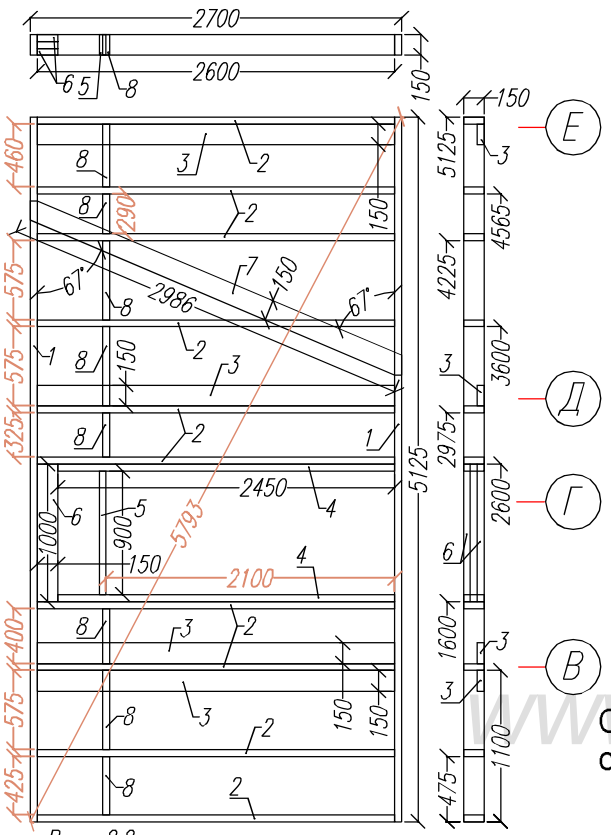

Рама 2.2

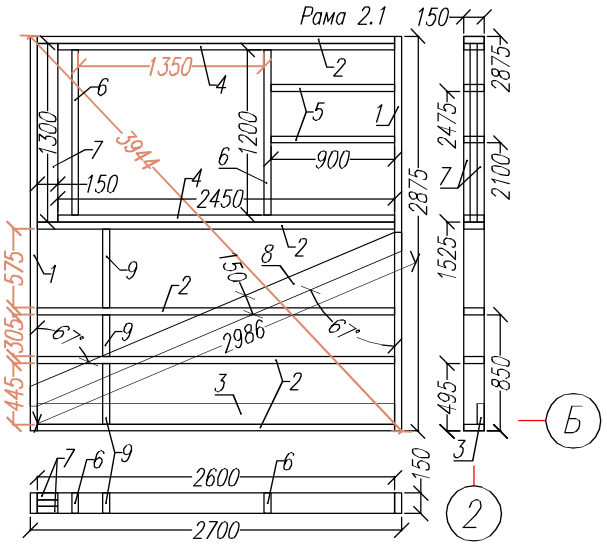

Раскрой. Рама 2.2			
Ном.	Наименов.	Размер.	Шт.
1	Лежень	5125x150x50	2
2	Стойка	2600x150x50	10
3	Стойка опорная	2600x150x50	4
4	Стойка	2450x150x50	2
5	Балка дверного проема	900x150x50	1
6	Ригель дверного проема	1000x150x50	2
7	Укосина	2986x150x50	1
8	Перемычки	по месту	8

Раскрой. Рама 2.1			
Ном.	Наименов.	Размер.	Шт.
1	Лежень	2875x150x50	2
2	Стойка	2600x150x50	5
3	Стойка опорная	2600x150x50	1
4	Стойка	2450x150x50	2
5	Стойка	900x150x50	2
6	Балка оконного проема	1200x150x50	2
7	Ригель оконного проема	1300x150x50	2
8	Укосина	2986x150x50	1
9	Перемычки	по месту	3

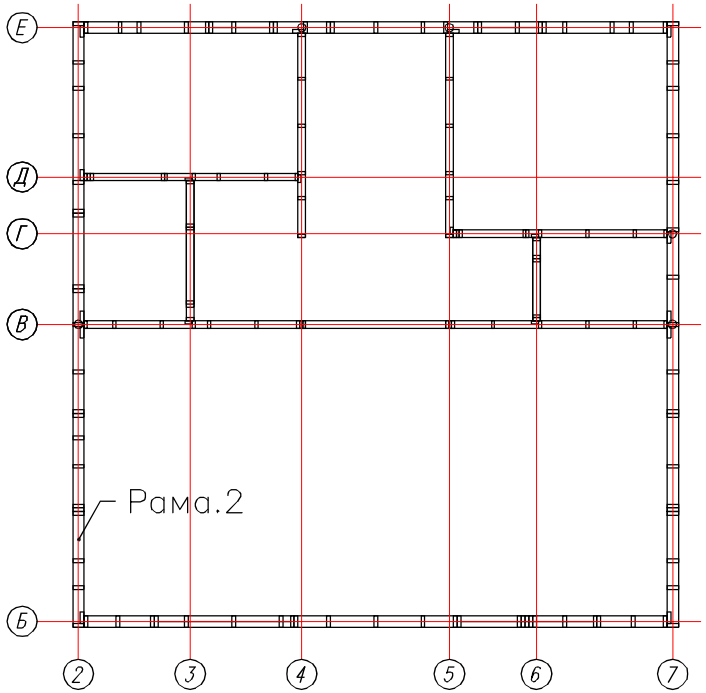

WWW.KARKAS.INFO

Схема внешней стены.

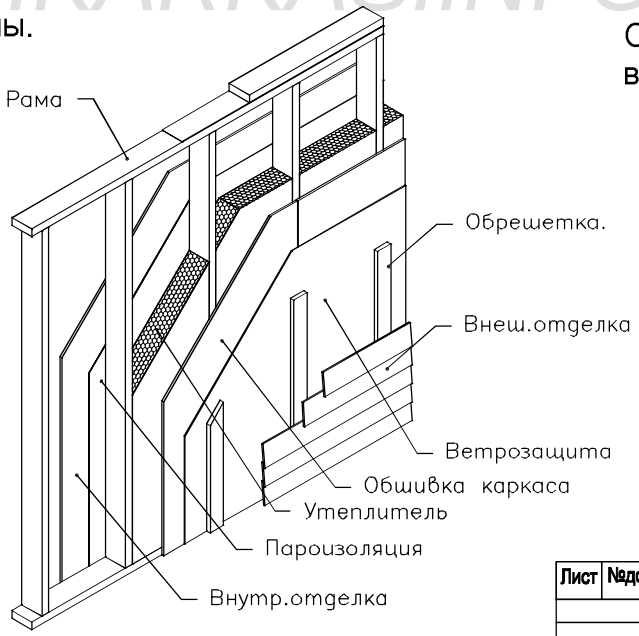

Общий рамы-2 в сборе.

Согласовано

Возм. инв

Подпись и дата

Ив. подл.

Лист	№док	Подпись	Дата	Каркасный дом КД-108 "Мериленд"		
				Внешние стены.1эт	Стадия	Лист	Листов
					АС	11	35
				Рама-2	http://www.karkas-info.ru		

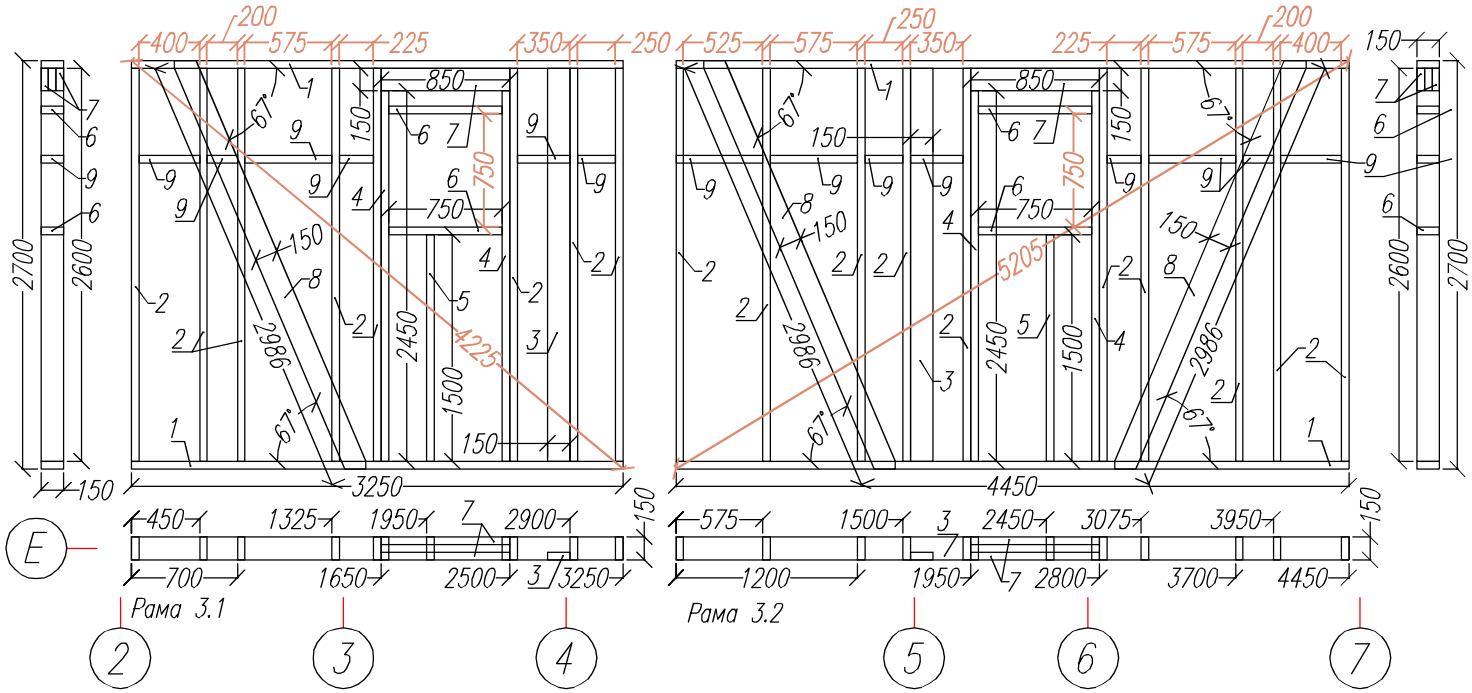

Раскрой. Рама 3.2			
Ном.	Наименов.	Размер.	Шт.
1	Лежень	4450x150x50	2
2	Стойка	2600x150x50	10
3	Стойка опорная	2600x150x50	1
4	Стойка	2450x150x50	2
5	Стойка	1500x150x50	1
6	Балка оконного проема	750x150x50	2
7	Ригель оконного проема	850x150x50	2
8	Укосина	2986x150x50	2
9	Перемычки	по месту	8

Раскрой. Рама 3.1			
Ном.	Наименов.	Размер.	Шт.
1	Лежень	3250x150x50	2
2	Стойка	2600x150x50	8
3	Стойка опорная	2600x150x50	1
4	Стойка	2450x150x50	2
5	Стойка	1500x150x50	1
6	Балка оконного проема	750x150x50	2
7	Ригель оконного проема	850x150x50	2
8	Укосина	2986x150x50	1
9	Перемычки	по месту	6

WWW.KARKAS.INFO

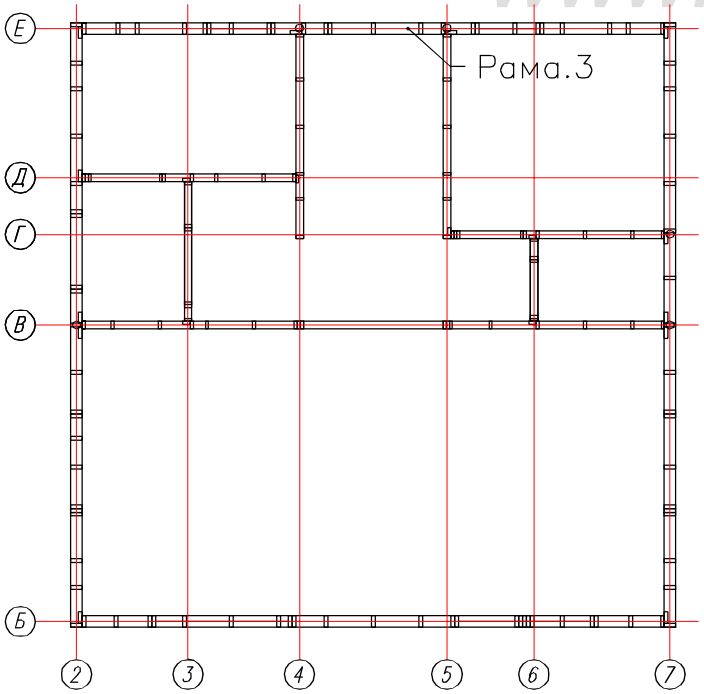

Общий Рамы-3
в сборе.

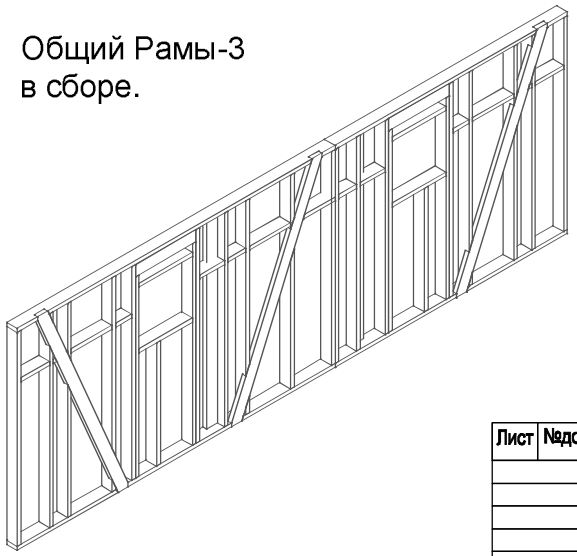

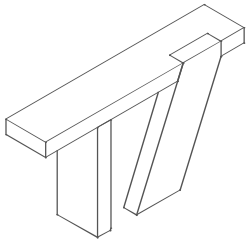

Врезка укоса.

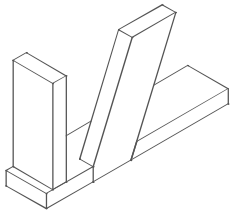

Согласовано

Возм. инв

Подпись и дата

Ив. подл.

Лист	№док	Подпись	Дата	КД-108 "Мериленд"		
				Внешние стены 1.эт	Стадия	Лист	Листов
					АС	12	35
				Рама-3	http://www.karkas-info.ru		

Лист	№док	Подпись	Дата	КД-108 "Мериленд"		
				Внешние стены 1.эт	Стадия	Лист	Листов
					АС	13	35
				Рама-4	http://www.karkas-info.ru		

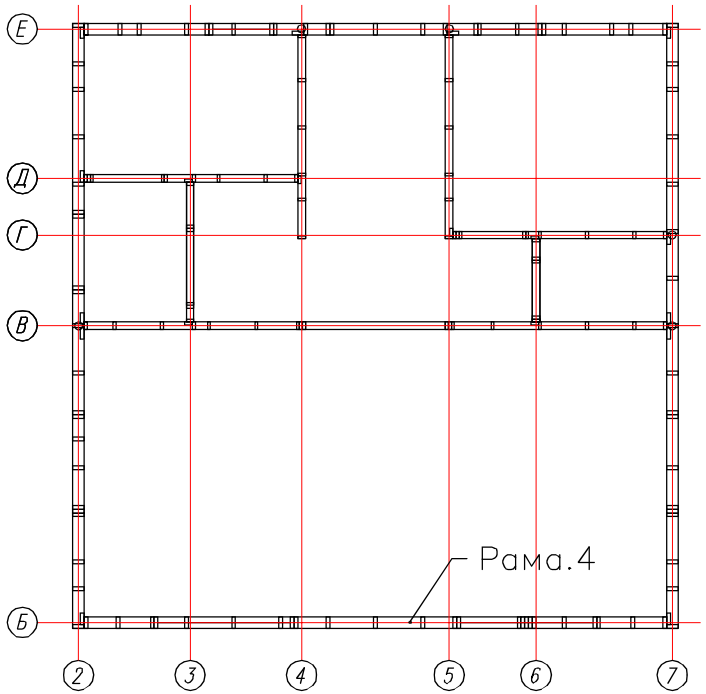

Общий Рамы-4 в сборе.

WWW.KARKAS.INFO

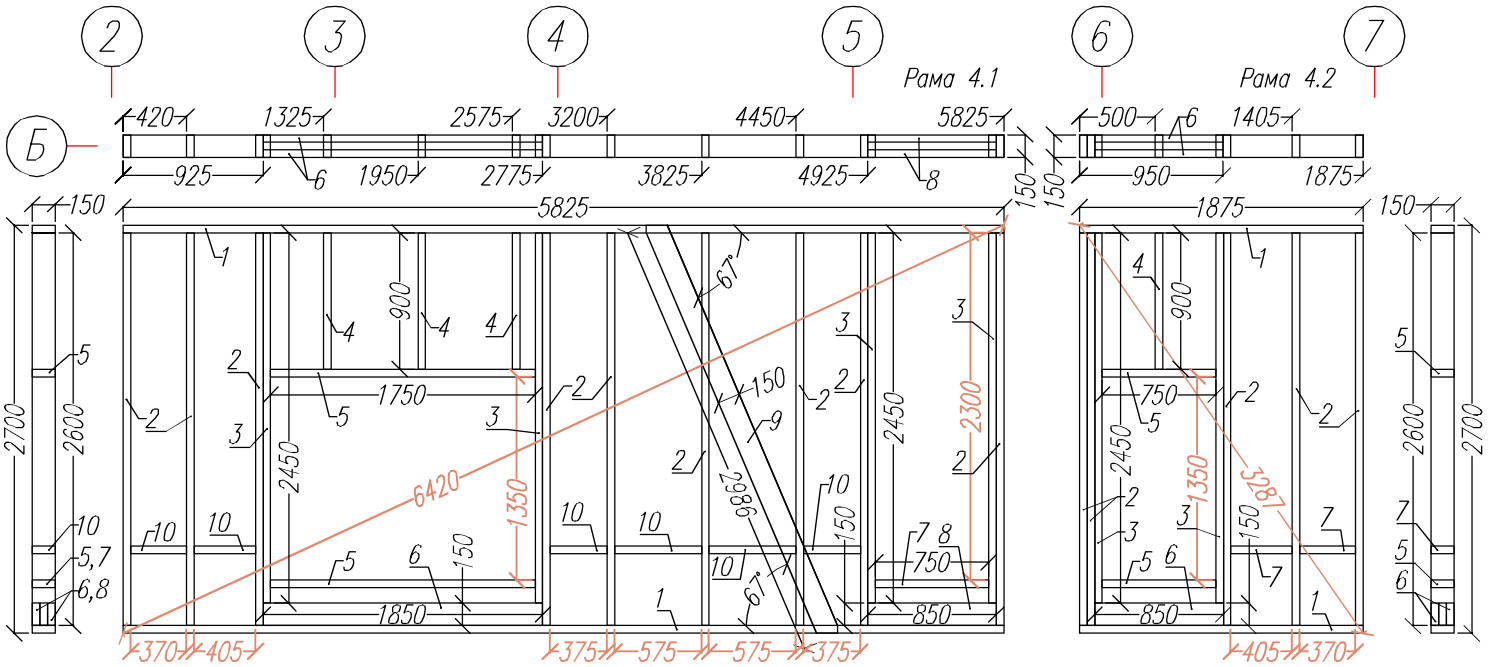

Раскрой. Рама 4.1			
Ном.	Наименов.	Размер.	Шт.
1	Лежень	5825x150x50	2
2	Стойка	2600x150x50	9
3	Стойка	2450x150x50	4
4	Стойка	900x150x50	3
5	Балка оконного проема	1750x150x50	2
6	Ригель оконного проема	1850x150x50	3
7	Балка дверного проема	750x150x50	1
8	Ригель дверного проема	850x150x50	2
9	Укосина	2986x150x50	1
10	Перемычки	по месту	6

Раскрой. Рама 4.2			
Ном.	Наименов.	Размер.	Шт.
1	Лежень	1875x150x50	2
2	Стойка	2600x150x50	5
3	Стойка	2450x150x50	2
4	Стойка	900x150x50	1
5	Балка оконного проема	750x150x50	2
6	Ригель оконного проема	850x150x50	2
7	Перемычки	по месту	2

Согласовано

Возм. инв

Подпись и дата

Ив. подл.

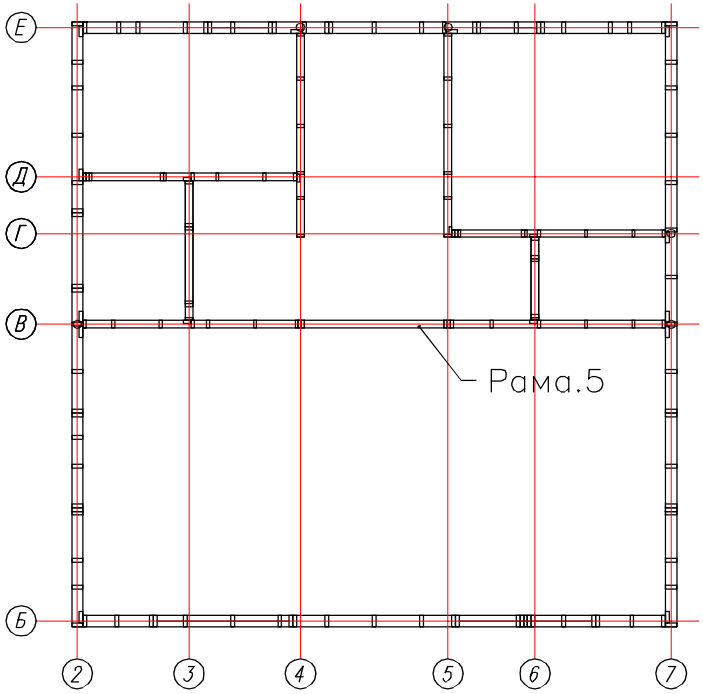

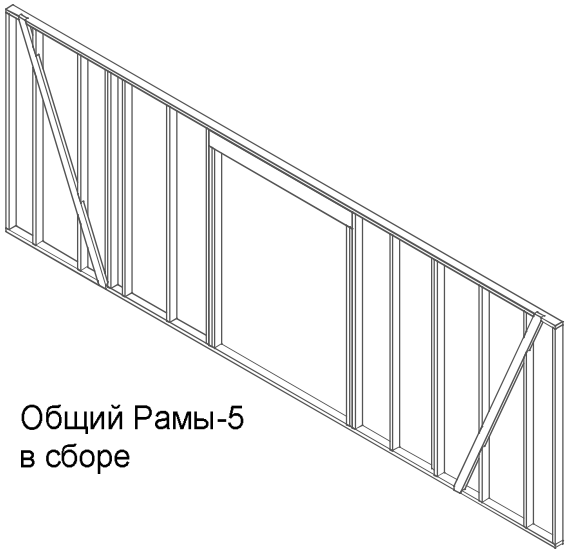

Общий Рамы-5
в сборе

Узел проема.

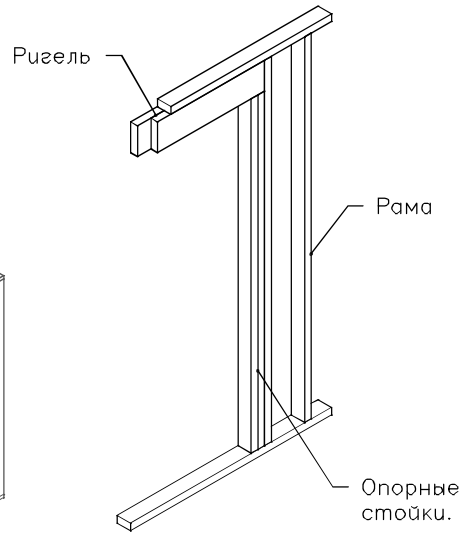

WWW.KARKAS.INFO

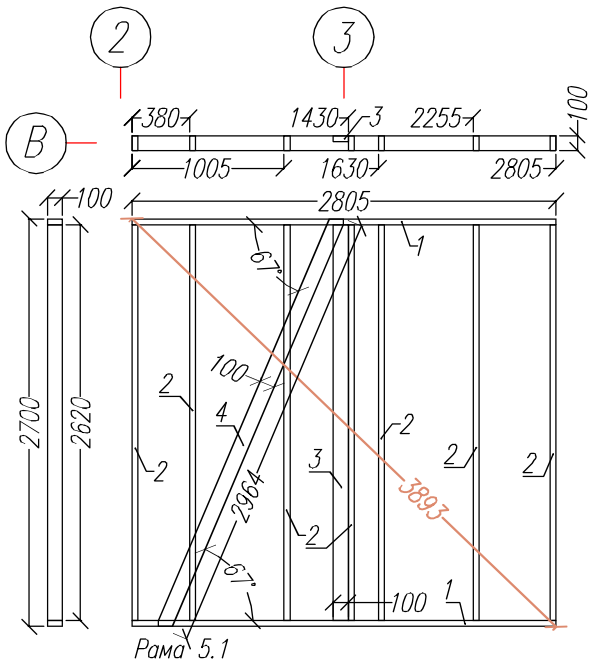

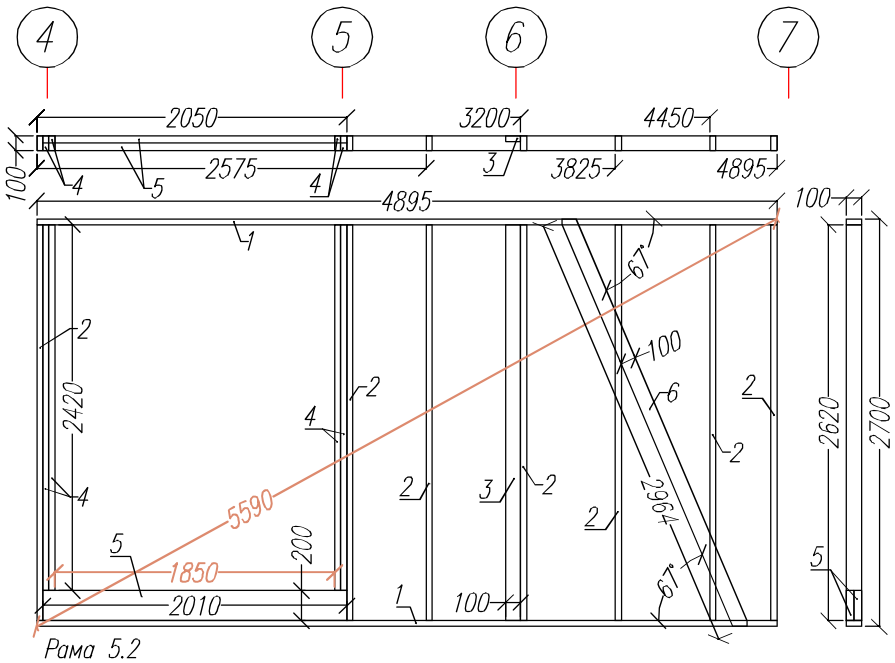

Раскрой. Рама 5.2			
Ном.	Наименов.	Размер.	Шт.
1	Лежень	4895x100x40	2
2	Стойка	2620x100x40	7
3	Стойка опорная	2620x100x40	1
4	Стойка	2420x100x40	4
5	Балка проема	2010x200x50	2
6	Укосина	2964x100x40	1

Раскрой. Рама 5.1			
Ном.	Наименов.	Размер.	Шт.
1	Лежень	2805x100x40	2
2	Стойка	2620x100x40	7
3	Стойка опорная	2620x100x40	1
4	Укосина	2964x100x40	1

КД-108 "Мериленд"							
Перегородки 1.эт			Стадия	Лист	Листов		
			АС	14	35		
Рама-5			http://www.karkas-info.ru				
Лист	№док	Подпись	Дата				

Согласовано

Возм. инв

Подпись и дата

Ив. подл.

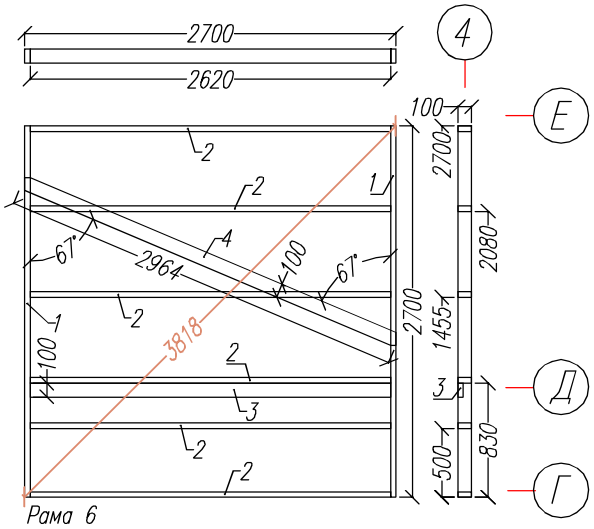

Раскрой. Рама 6			
Ном.	Наименов.	Размер.	Шт.
1	Лежень	2700x100x40	2
2	Стойка	2620x100x40	6
3	Стойка опорная	2620x100x40	1
4	Укосина	2964x100x40	1

Раскрой. Рама 7			
Ном.	Наименов.	Размер.	Шт.
1	Лежень	2700x100x40	2
2	Стойка	2620x100x40	6
3	Стойка опорная	2620x100x40	1
4	Укосина	2964x100x40	1

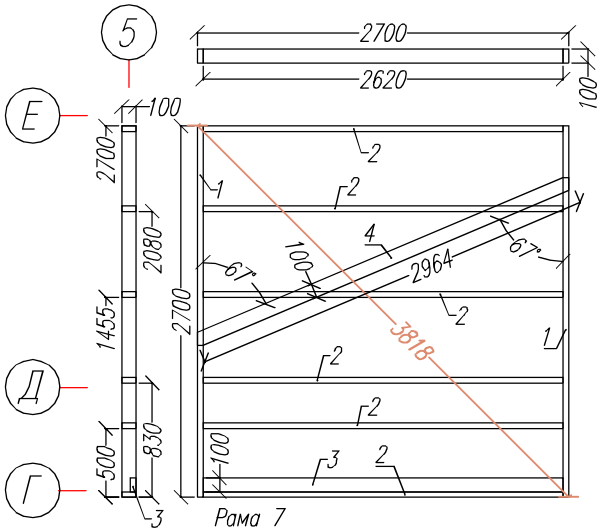

WWW.KARKAS.INFO

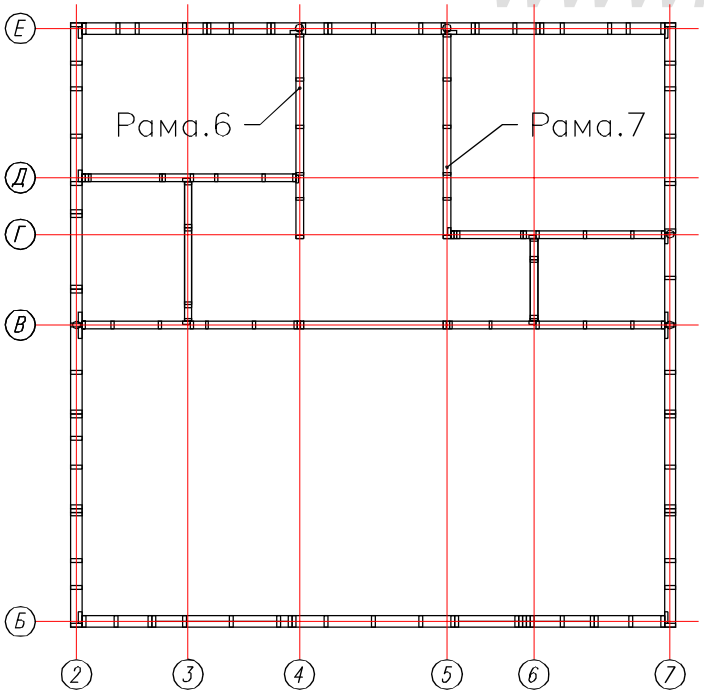

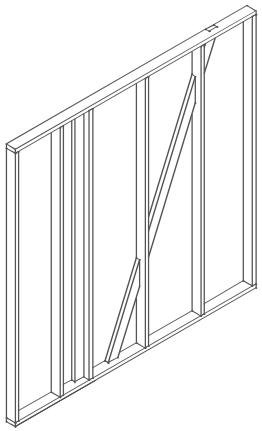

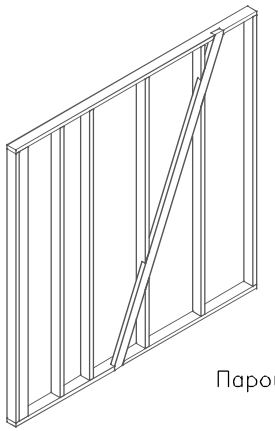

Общий Рам-6, 7 в сборе.

Схема перегородки.

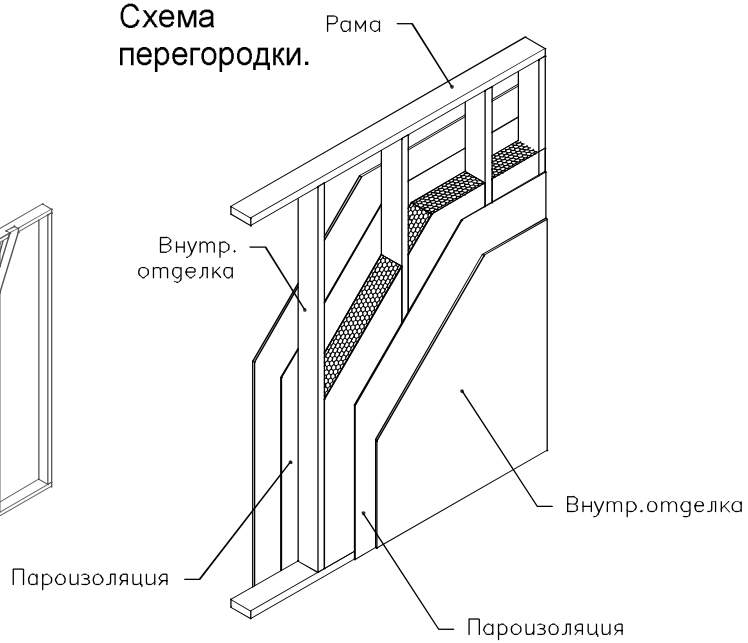

Согласовано					
Возм. инв					
Подпись и дата					
Инв. подл.					

Лист	№док	Подпись	Дата

КД-108 "Мериленд"

Стадия	Лист	Листов
АС	15	35

Перегородки 1.эт

Рама-6, 7.

http://www.karkas-info.ru

Дверной проем в перегородке

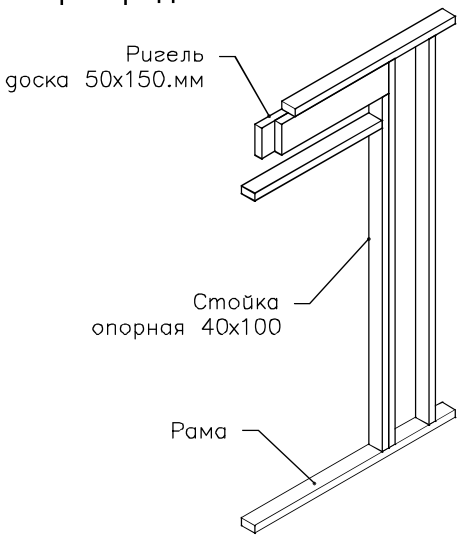

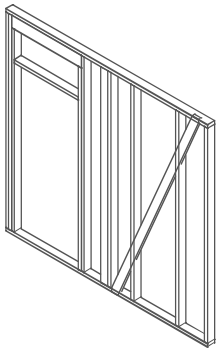

Общий Рам-8, 9

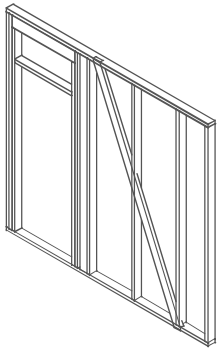

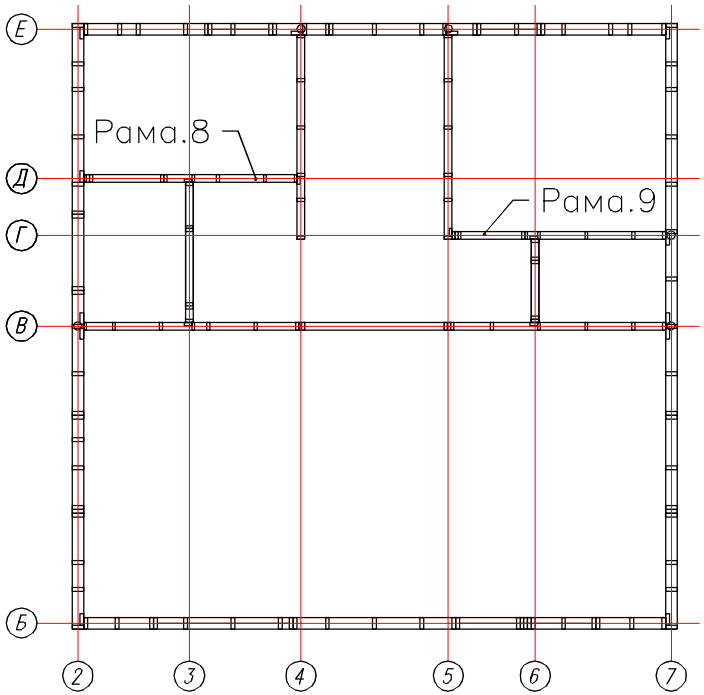

www.KARKAS.INFO

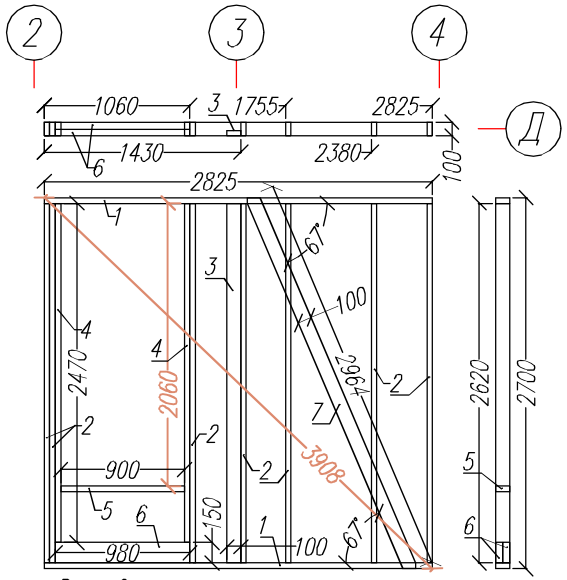

Рама 8

Раскрой. Рама 8			
Ном.	Наименов.	Размер.	Шт.
1	Лежень	2825x100x40	2
2	Стойка	2620x100x40	7
3	Стойка опорная	2620x100x40	1
4	Стойка	2470x100x40	2
5	Балка дверного проема	900x100x40	1
6	Ригель дверного проема	980x150x50	2
7	Укосина	2964x100x40	1

Раскрой. Рама 9			
Ном.	Наименов.	Размер.	Шт.
1	Лежень	2825x100x40	2
2	Стойка	2620x100x40	7
3	Стойка опорная	2620x100x40	1
4	Стойка	2470x100x40	2
5	Балка дверного проема	800x100x40	1
6	Ригель дверного проема	880x150x50	2
7	Укосина	2964x100x40	1

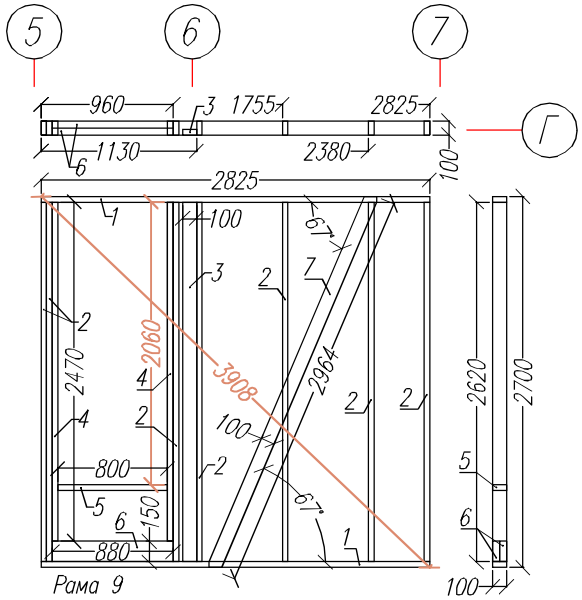

Рама 9

Согласовано							
Возм. инв							
Подпись и дата							
Ив. подл.							

КД-108 "Мериленд"					
Перегородки 1.эт	Стадия	Лист	Листов		
	АС	16	35		
Рамы 8, 9.	http://www.karkas-info.ru				
Лист	№док	Подпись	Дата		

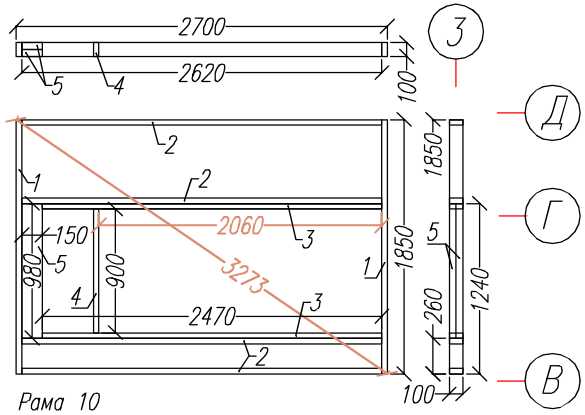

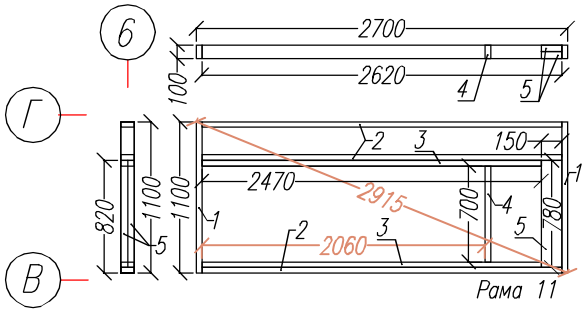

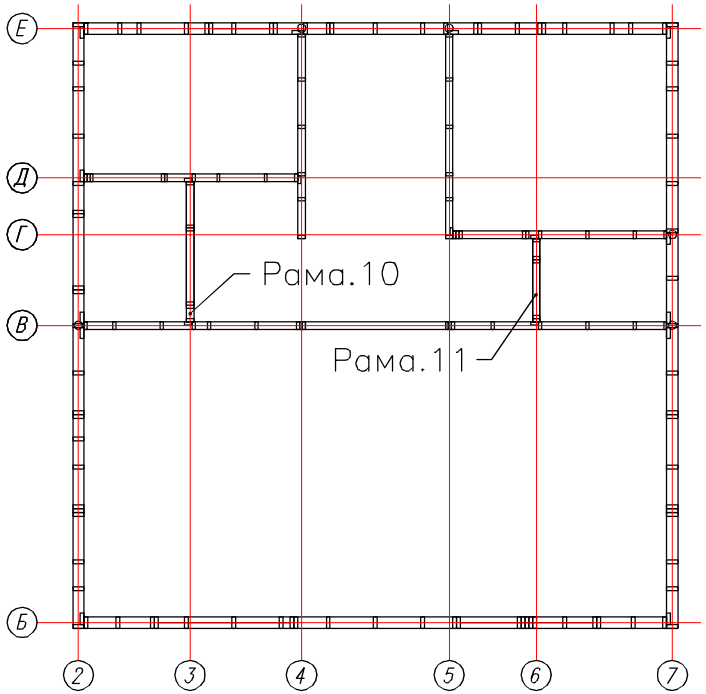

Раскрой. Рама 10			
Ном.	Наименов.	Размер.	Шт.
1	Лежень	1850x100x40	2
2	Стойка	2620x100x40	4
3	Стойка	2470x100x40	2
4	Балка дверного проема	900x100x40	1
5	Ригель дверного проема	980x150x50	2

Раскрой. Рама 11			
Ном.	Наименов.	Размер.	Шт.
1	Лежень	1100x100x40	2
2	Стойка	2620x100x40	3
3	Стойка	2470x100x40	2
4	Балка дверного проема	700x100x40	1
5	Ригель дверного проема	780x150x50	2

Общий Рамы-10

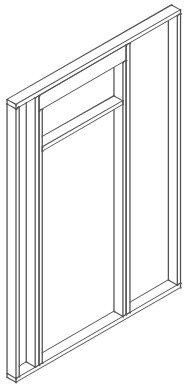

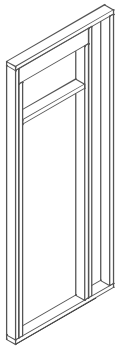

Общий Рамы-11

WWW.KARKAS.INFO

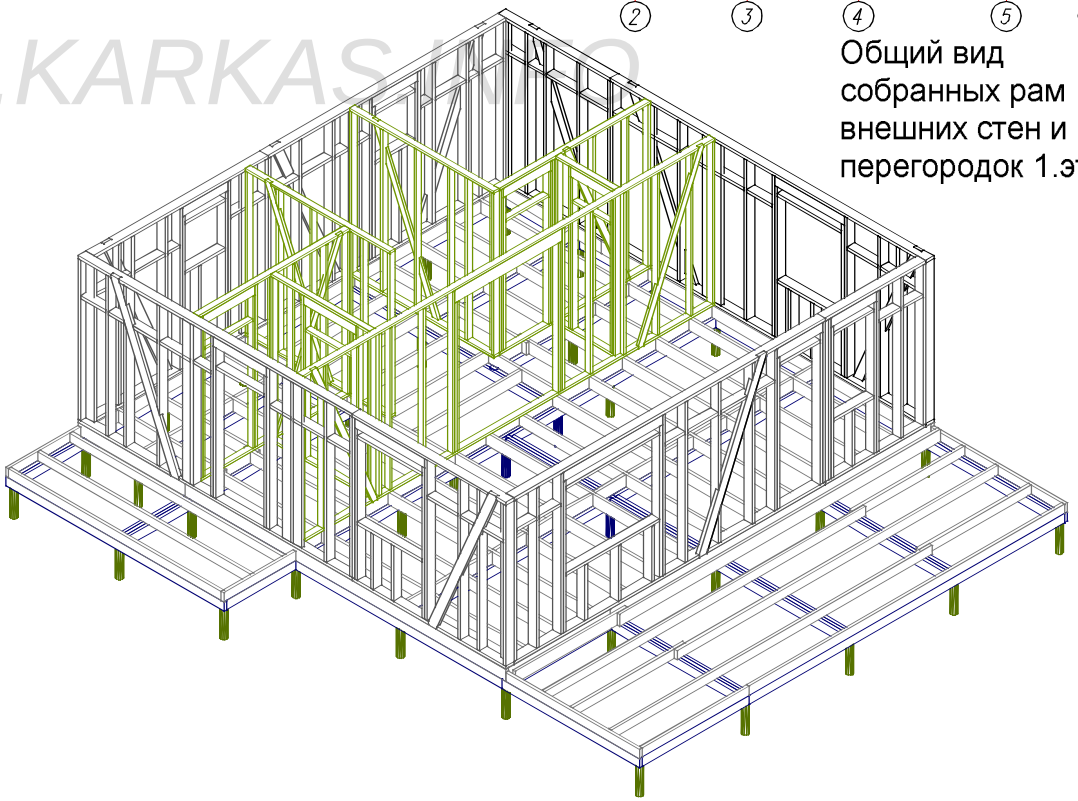

Общий вид собранных рам внешних стен и перегородок 1.эт

КД-108 "Мериленд"			
Перегородки 1.эт	Стадия	Лист	Листов
	АС	17	35
Рамы - 10, 11.	http://www.karkas-info.ru		

Согласовано

Возм. инв

Подпись и дата

Ив. подл.

Лист | №док | Подпись | Дата

Раскрой. Обвязка стен первого этажа.								
Ном.	Наименов.	Размер.	Шт.		Ном.	Наименов.	Размер.	Шт.
1	Лежень	6000x150x50	1		10	Лежень	2050x100x50	1
2	Лежень	3800x150x50	2		11	Лежень	2000x100x50	1
3	Лежень	2975x150x50	2		12	Лежень	1825x100x50	2
4	Лежень	2600x150x50	1		13	Лежень	1500x100x50	2
5	Лежень	2000x150x50	1		14	Лежень	1475x100x50	1
6	Лежень	1850x150x50	3		15	Лежень	1300x100x50	1
7	Лежень	1100x150x50	1		16	Лежень	1150x100x50	1
8	Лежень	4475x100x50	1		17	Лежень	750x100x50	1
9	Лежень	2750x100x50	1					

Узел обвязки

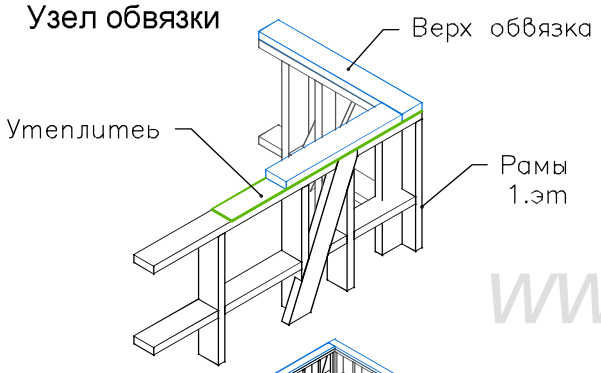

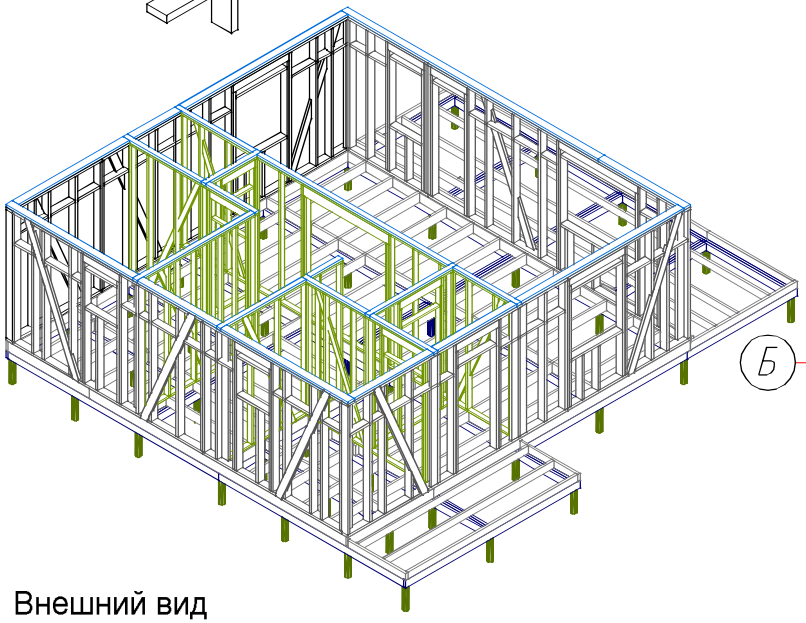

Внешний вид обвязки стен 1.эт

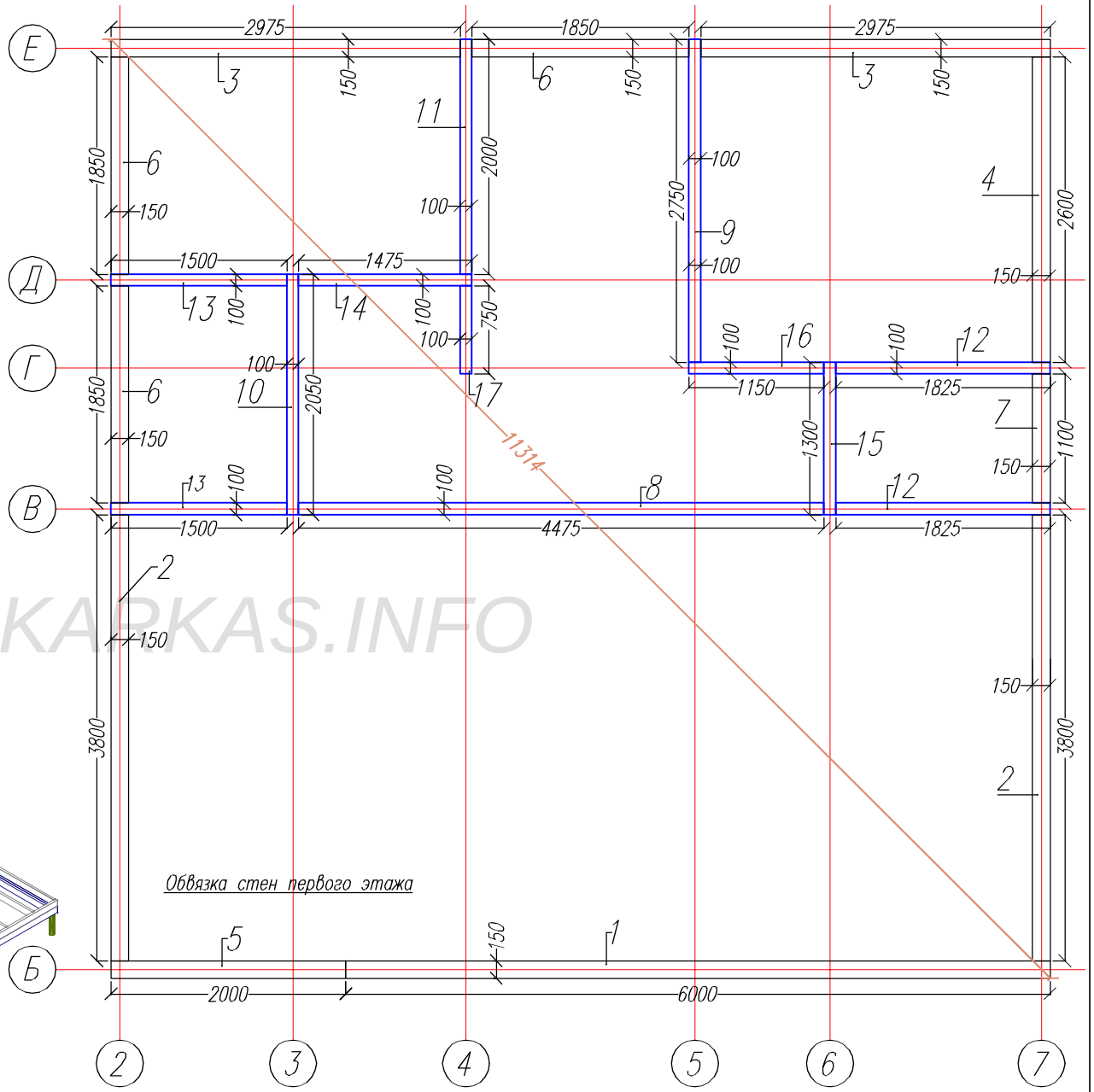

WWW.KARKAS.INFO

Согласовано

Возм. инв

Подпись и дата

Ив. подл.

Лист	№док	Подпись	Дата	КД-108 "Мериленд"		
				Стены 1.эт	Стадия	Лист	Листов
					АС	18	35
				Верхняя обвязка.	http://www.karkas-info.ru	

Раскрой. Верхнее перекрытие.							
Ном.	Наименов.	Размер.	Шт.	Ном.	Наименов.	Размер.	Шт.
1	Фасадная доска	6000x200x50	4	8	Лага	4325x200x50	6
2	Фасадная доска	4075x200x50	1	9	Лага	4150x200x50	9
3	Фасадная доска	3875x200x50	2	10	Лага	5150x200x50	4
4	Фасадная доска	3300x200x50	1	11	Лага	4170x200x50	6
5	Фасадная доска	2000x200x50	1	12	Балка проема	1850x200x50	3
6	Фасадная доска	1900x200x50	2	13	Лага	2975x200x50	1
7	Фасадная доска	1775x200x50	1	14	Перемычки	по месту	72

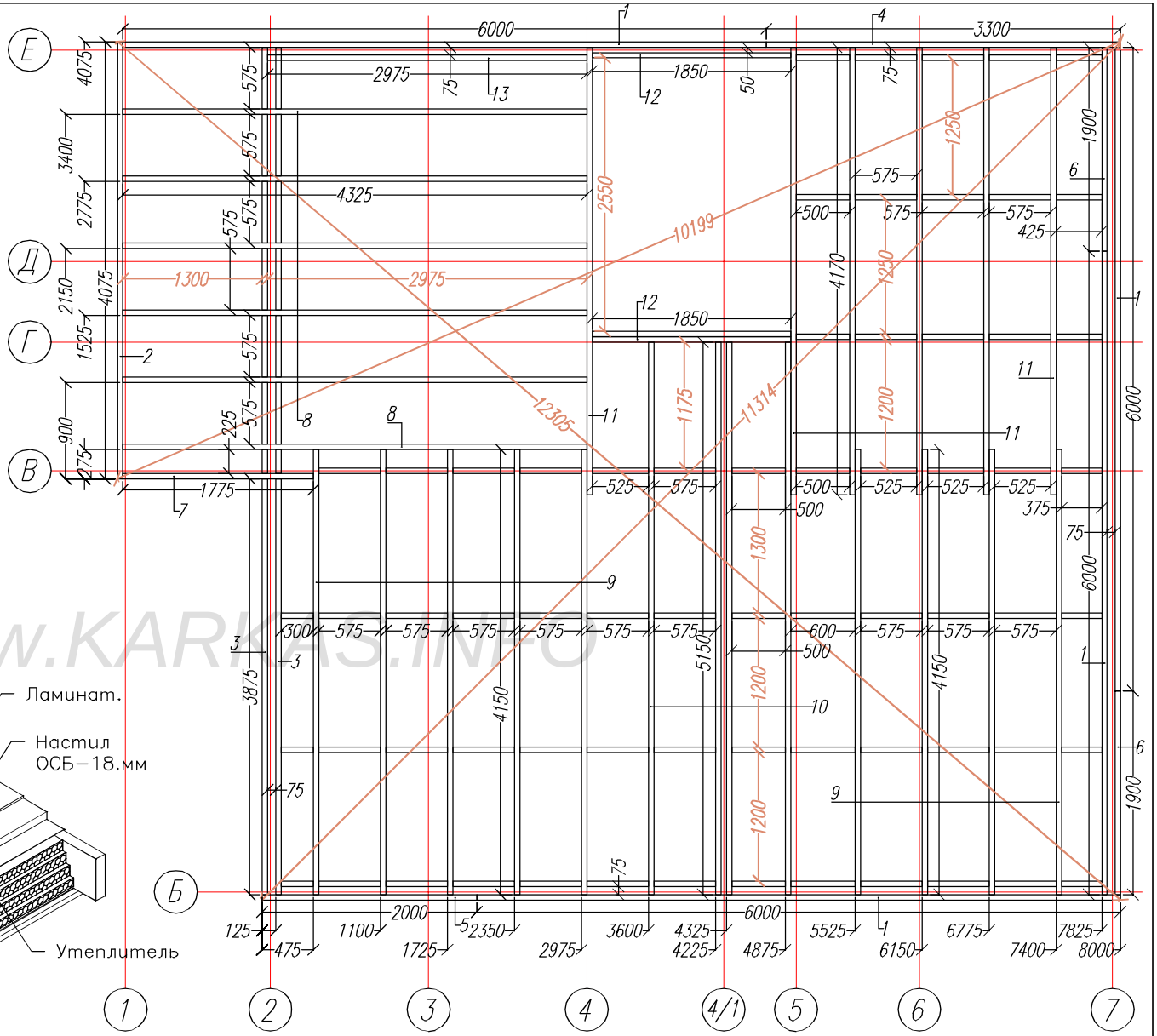

Схема перекрытия 2.эт.

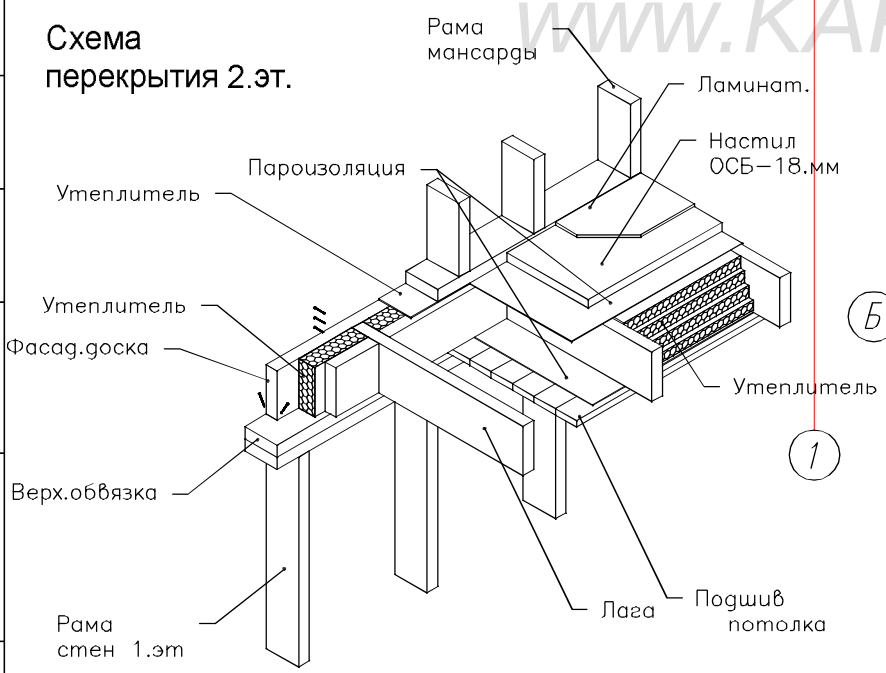

WWW.KARKAS.INFO

Согласовано

Возм. инв

Подпись и дата

Ив. подл.

Лист	№док	Подпись	Дата	КД-108 "Мериленд"		
				Верхнее перекрытие.	Стадия	Лист	Листов
					АС	19	35
				-/-	http://www.karkas-info.ru		

Раскрой. Рама 1.2			
Ном.	Наименов.	Размер.	Шт.
1	Лежень	2100x150x50	2
2	Стойка	1300x150x50	5
3	Стойка опорная	1300x150x50	1
4	Укосина	1579x150x50	1

Раскрой. Рама 1.1			
Ном.	Наименов.	Размер.	Шт.
1	Лежень	5900x150x50	2
2	Стойка	1300x150x50	11
3	Стойка опорная	1300x150x50	4
4	Укосина	1579x150x50	2

Раскрой. Рама 2			
Ном.	Наименов.	Размер.	Шт.
1	Лежень	3950x150x50	2
2	Стойка	1300x150x50	8
3	Стойка опорная	1300x150x50	2
4	Укосина	1579x150x50	2

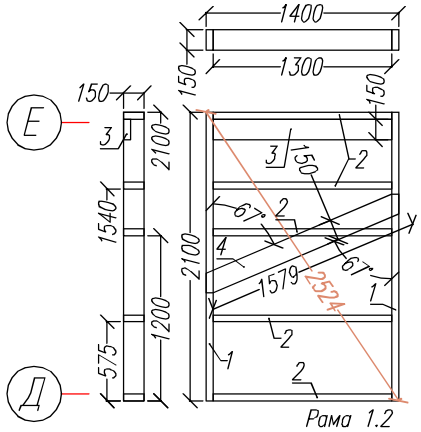

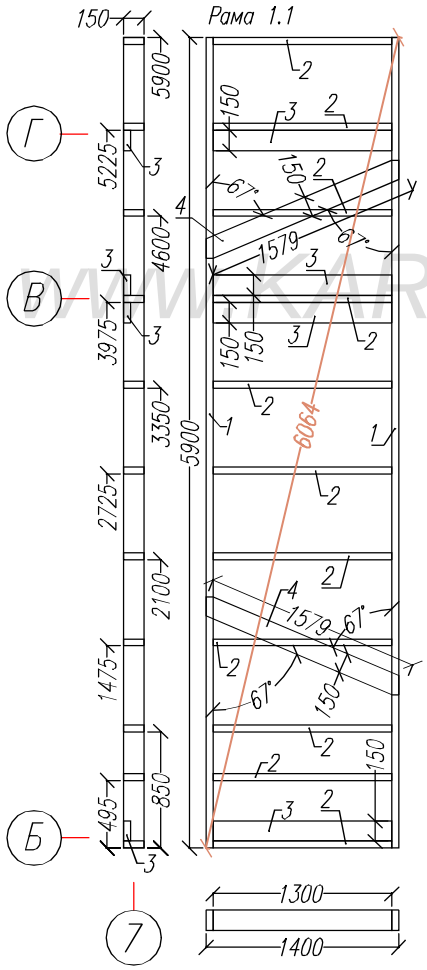

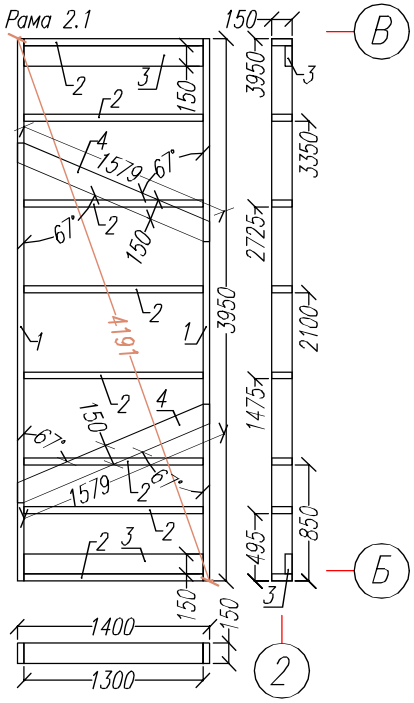

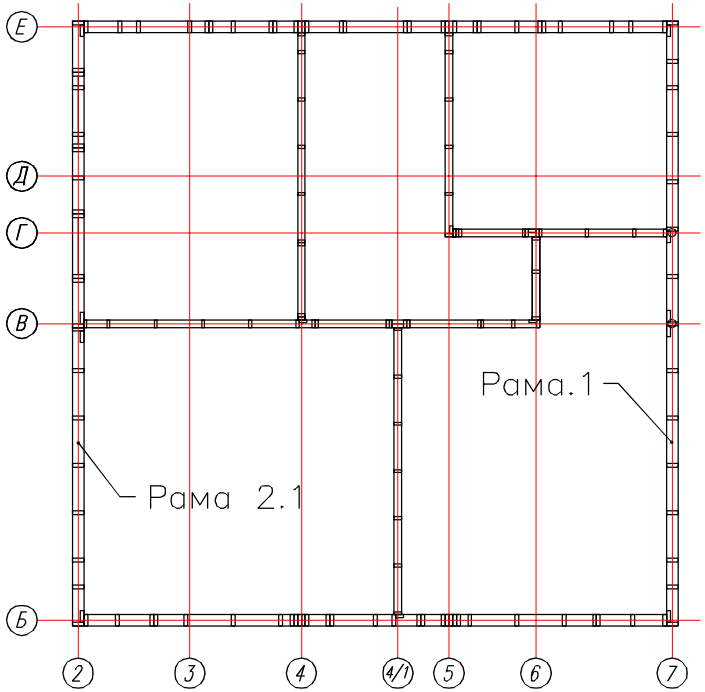

Общий Рамы-2.1

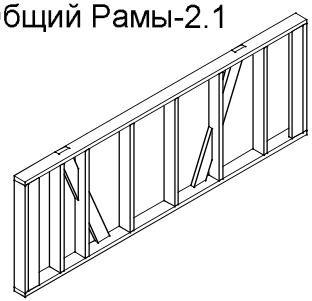

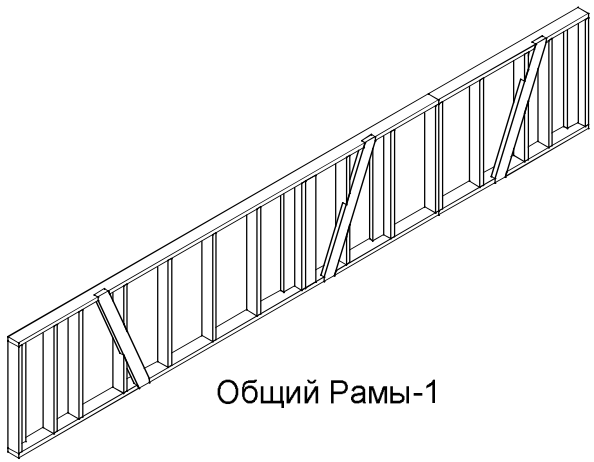

Общий Рамы-1

WWW.KARKAS.INFO

Согласовано

Возм. инв

Подпись и дата

Ив. подл.

Лист	№док	Подпись	Дата	КД-108 "Мериленд"		
				Внешние стены мансарды.	Стадия	Лист	Листов
					АС	20	35
				Рама-1.1 , 1.2, 2.1	http://www.karkas-info.ru	

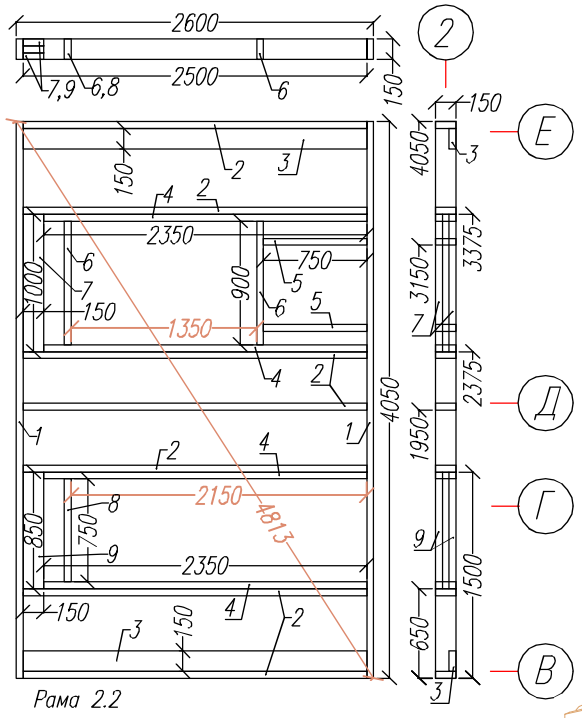

Рама 2.2

Раскрой. Рама 2.2			
Ном.	Наименов.	Размер.	Шт.
1	Лежень	4050x150x50	2
2	Стойка	2500x150x50	7
3	Стойка опорная	2500x150x50	2
4	Стойка	2350x150x50	4
5	Стойка	750x150x50	2
6	Балка окон. проема	900x150x50	2
7	Ригель окон. проема	1000x150x50	2
8	Балка двер. проема	750x150x50	1
9	Ригель двер. проема	850x150x50	2

Общий вид Рамы-2.1

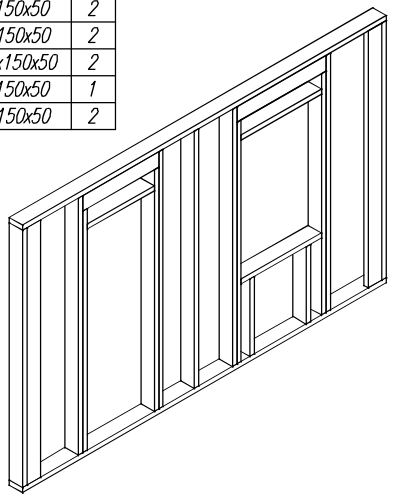

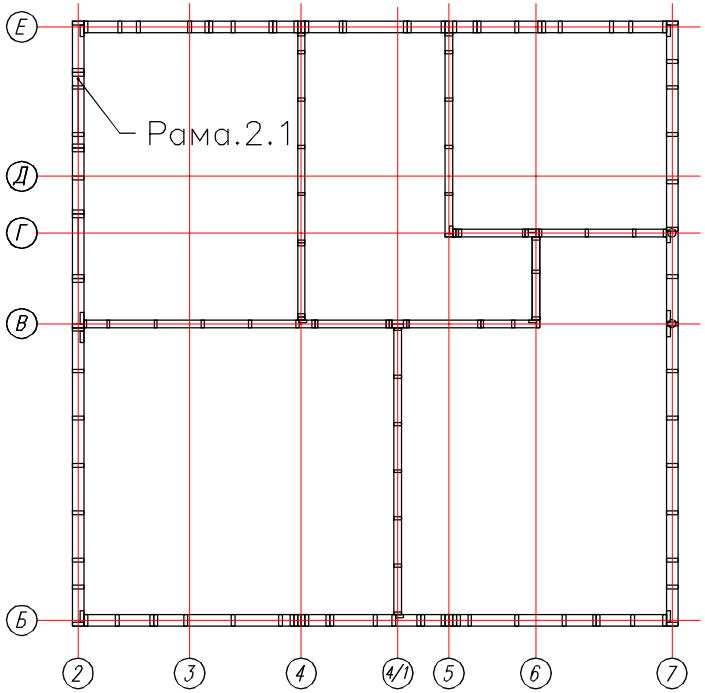

WWW.KARKAS.INFO

Узел перегородки стропил-обвязки

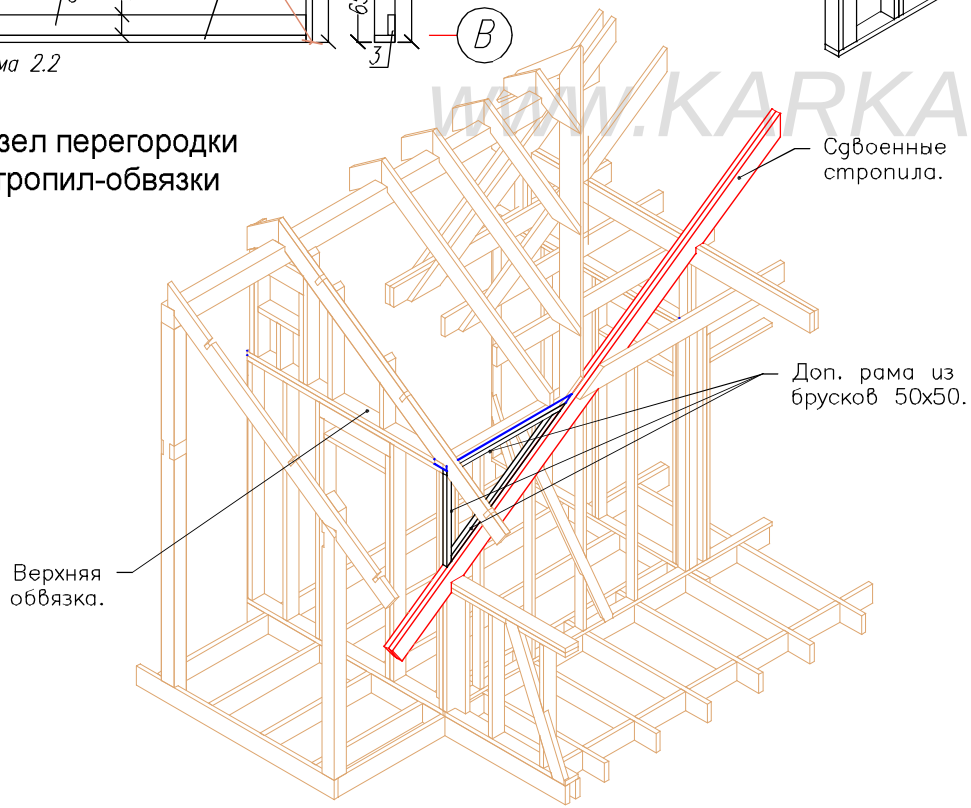

Согласовано			
Возм. инв			
Подпись и дата			
Ив. подл.			

Лист	№док	Подпись	Дата	КД-108 "Мериленд"			
				Узел дормера	Стадия	Лист	Листов
					АС	21	35
				-/-	http://www.karkas-info.ru		

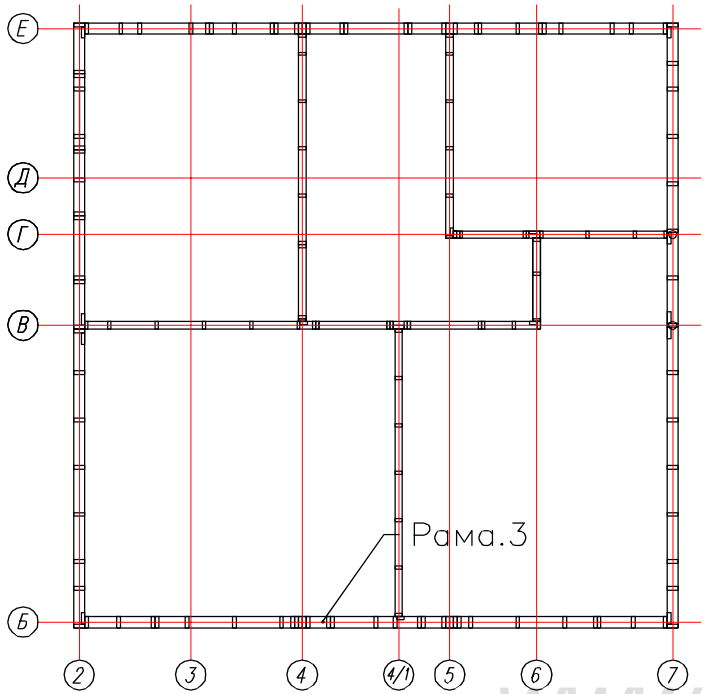

Раскрой. Рама 3.1			
Ном.	Наименов.	Размер.	Шт.
1	Лежень	2825x150x50	1
2	Лежень	3484x150x50	1
3	Стойка	1374x150x50	1
4	Стойка	1688x150x50	1
5	Стойка	1839x150x50	1
6	Стойка	1987x150x50	1
7	Стойка	3099x150x50	1
8	Стойка	3317x150x50	1
9	Стойка	750x150x50	3
10	Балка проема	1750x150x50	1
11	Балка проема	1026x150x50	1
12	Балка проема	2167x150x50	1
13	Стойка	159x150x50	1
14	Стойка	593x150x50	1
15	Ригель проема	2373x150x50	2
16	Проставки	110x150x50	3

Раскрой. Рама 3.2			
Ном.	Наименов.	Размер.	Шт.
1	Лежень	2050x150x50	1
2	Лежень	1166x150x50	2
3	Стойка	3240x150x50	4
4	Стойка	3422x150x50	2
5	Стойка	3615x150x50	2
6	Стойка	3446x150x50	2
7	Стойка	2966x150x50	2
8	Стойка опорная	2966x150x50	1
9	Балка проема	1100x150x50	1
10	Стойка	400x150x50	2
11	Ригель проема	1200x150x50	2
12	Стойка опорная	439x150x50	2

Раскрой. Рама 3.3			
Ном.	Наименов.	Размер.	Шт.
1	Лежень	2825x150x50	1
2	Лежень	3484x150x50	1
3	Стойка	1374x150x50	1
4	Стойка	1688x150x50	1
5	Стойка	1839x150x50	1
6	Стойка	1987x150x50	1
7	Стойка	3099x150x50	1
8	Стойка	3317x150x50	1
9	Стойка	750x150x50	3
10	Балка проема	1750x150x50	1
11	Балка проема	1026x150x50	1
12	Балка проема	2167x150x50	1
13	Стойка	159x150x50	1
14	Стойка	593x150x50	1
15	Ригель проема	2373x150x50	3
16	Проставки	110x150x50	3

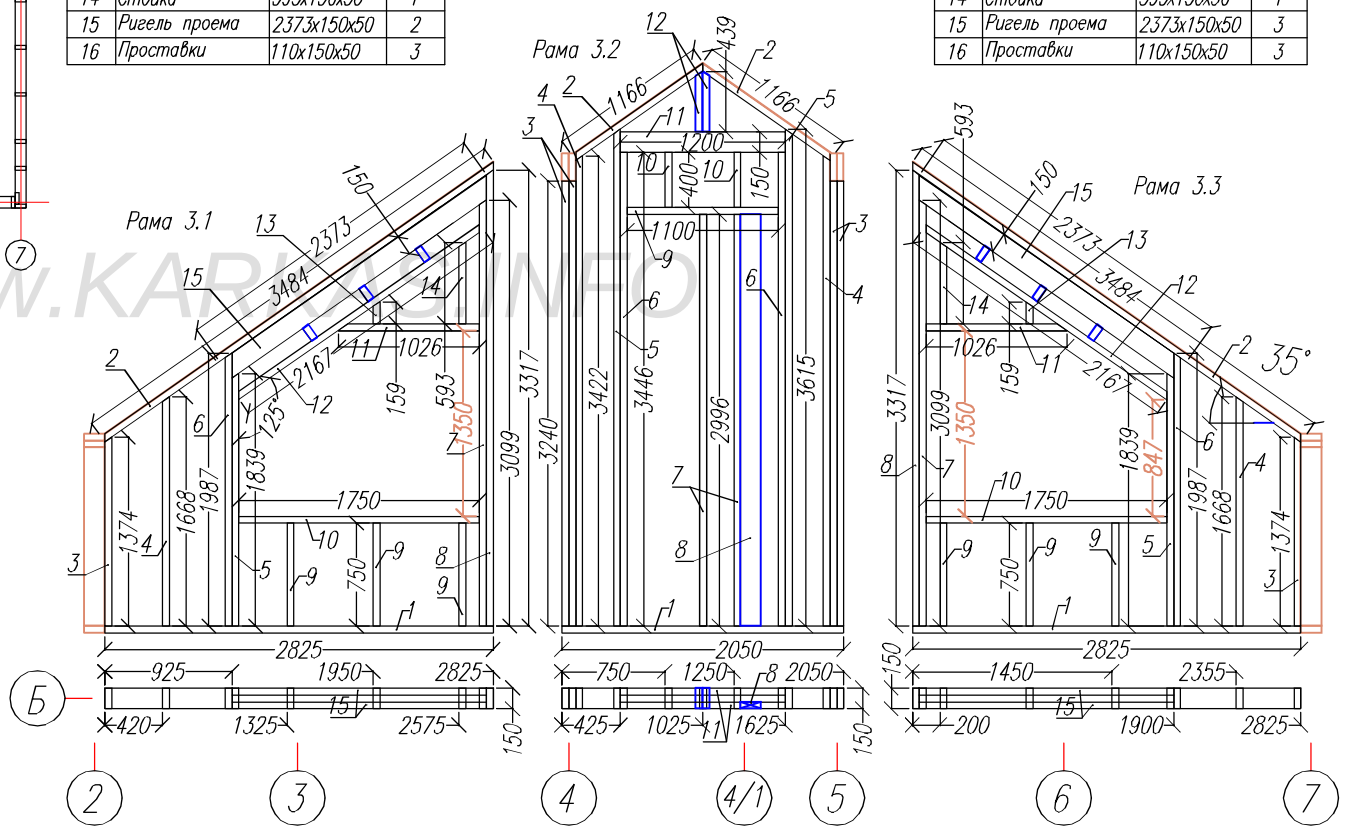

WWW.KARKAS-INFO

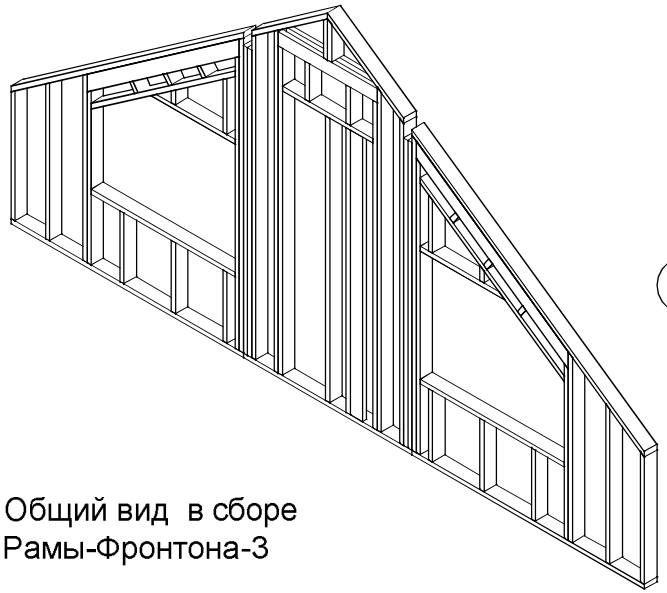

Общий вид в сборе
Рамы-Фронтона-3

Согласовано

Возм. инв

Подпись и дата

Ив. подл.

Лист	№док	Подпись	Дата	КД-108 "Мериленд"		
				Внешние стены мансарды.	Стадия	Лист	Листов
					АС	22	35
				Рама-3	http://www.karkas-info.ru	

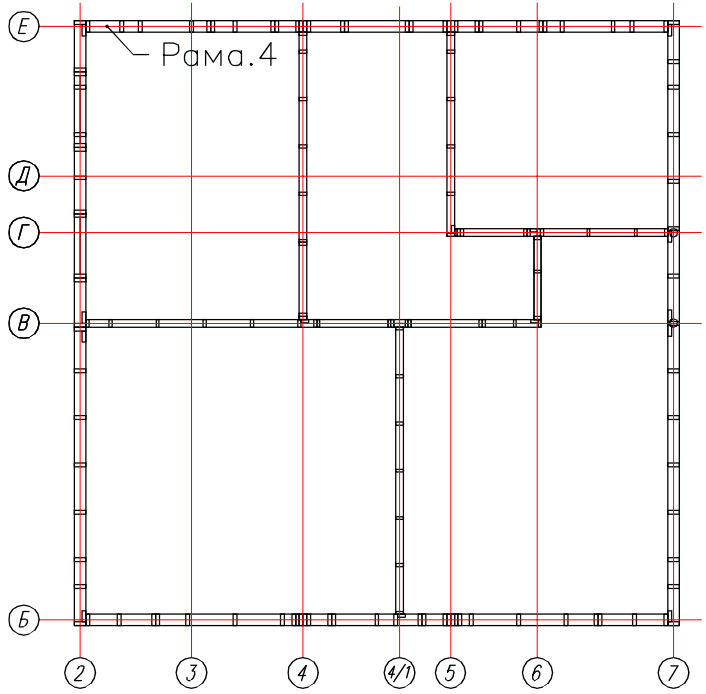

Раскрой. Рама 4.1			
Ном.	Наименов.	Размер.	Шт.
1	Лежень	2825x150x50	2
2	Стойка	2500x150x50	7
3	Стойка	2350x150x50	2
4	Стойка	750x150x50	1
5	Стойка	445x150x50	1
6	Стойка	830x150x50	1
7	Стойка	1022x150x50	1
8	Балка окон.проема	750x150x50	2
9	Ригель окон.проема	850x150x50	2

Раскрой. Рама 4.2			
Ном.	Наименов.	Размер.	Шт.
1	Лежень	2050x150x50	1
2	Лежень	1166x150x50	2
3	Стойка	3240x150x50	4
4	Стойка	3422x150x50	2
5	Стойка	3737x150x50	2
6	Стойка	1975x150x50	2
7	Стойка	1371x150x50	2
8	Стойка	920x150x50	1
9	Стойка	400x150x50	2
10	Стойка опорная	389x150x50	2
11	Балка проема	750x150x50	2
12	Ригель проема	850x150x50	4

Раскрой. Рама 4.2			
Ном.	Наименов.	Размер.	Шт.
1	Лежень	2825x150x50	1
2	Лежень	3484x150x50	1
3	Стойка	1374x150x50	1
4	Стойка	1689x150x50	1
5	Стойка	1864x150x50	1
6	Стойка	2337x150x50	1
7	Стойка	2494x150x50	1
8	Стойка	3124x150x50	1
9	Стойка	3317x150x50	1
10	Стойка	2300x150x50	2
11	Стойка	750x150x50	1
12	Балка проема	750x150x50	2
13	Ригель проема	850x150x50	2

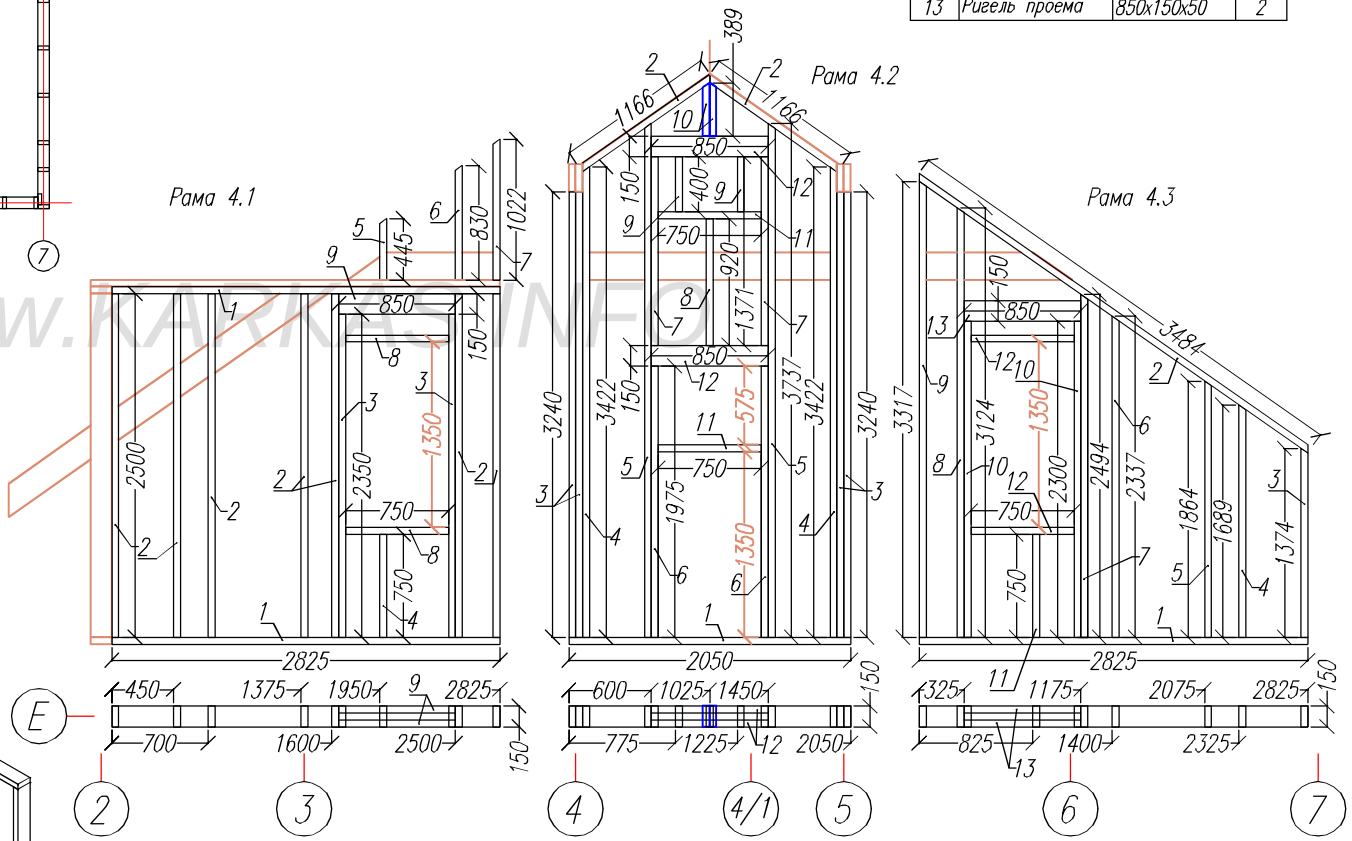

WWW.KARKAS-INFO.RU

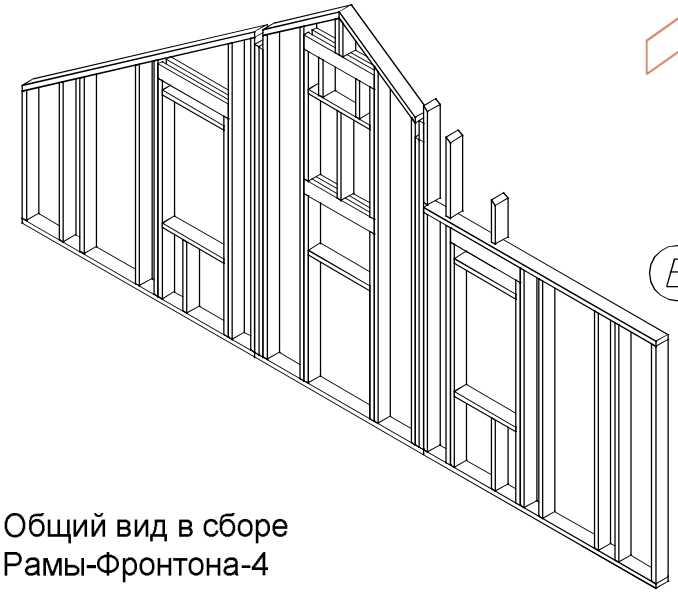

Общий вид в сборе
Рамы-Фронтона-4

Согласовано

Возм. инв

Подпись и дата

Ив. подл.

Лист	№док	Подпись	Дата	КД-108 "Мериленд"		
				Внешние стены мансарды.	Стадия	Лист	Листов
					АС	23	35
				Рама-Фронтон-4	http://www.karkas-info.ru		

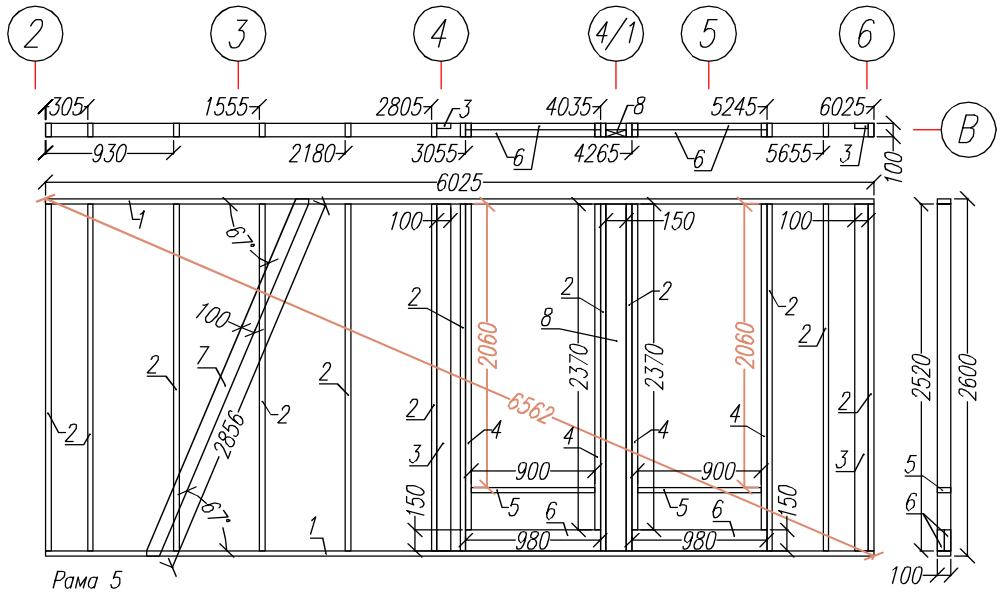

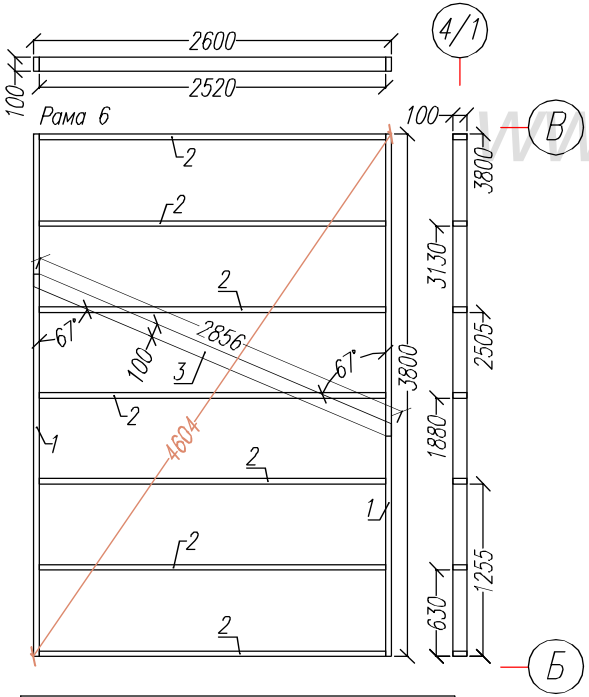

Раскрой. Рама 5			
Ном.	Наименов.	Размер.	Шт.
1	Лежень	6025x100x40	2
2	Стойка	2520x100x40	12
3	Стойка опорная	2520x100x40	2
4	Стойка	2370x100x40	4
5	Балка дверного проема	900x100x40	2
6	Ригель дверного проема	980x150x50	4
7	Укосина	2856x100x40	1
8	Стойка опорная	2520x150x50	1

Раскрой. Рама 6			
Ном.	Наименов.	Размер.	Шт.
1	Лежень	3800x100x40	2
2	Стойка	2520x100x40	7
3	Укосина	2856x100x40	1

WWW.KARKAS.INFO

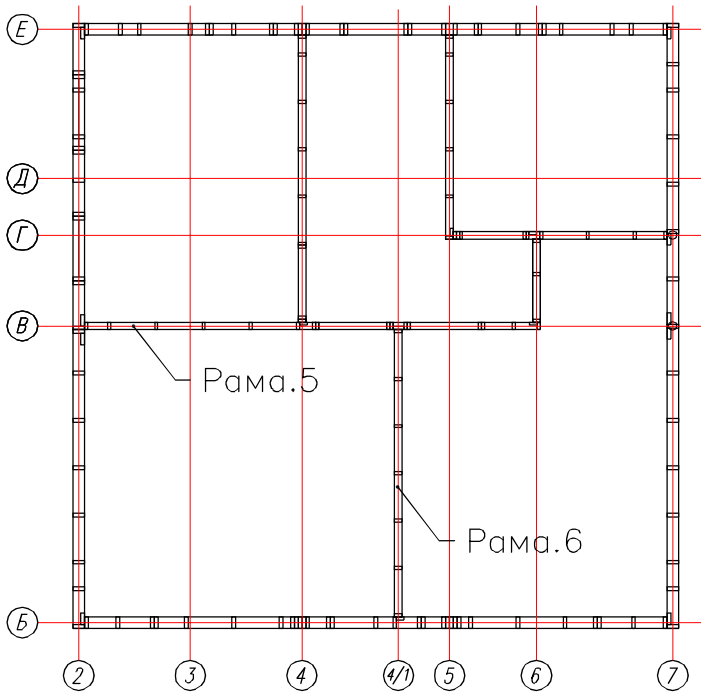

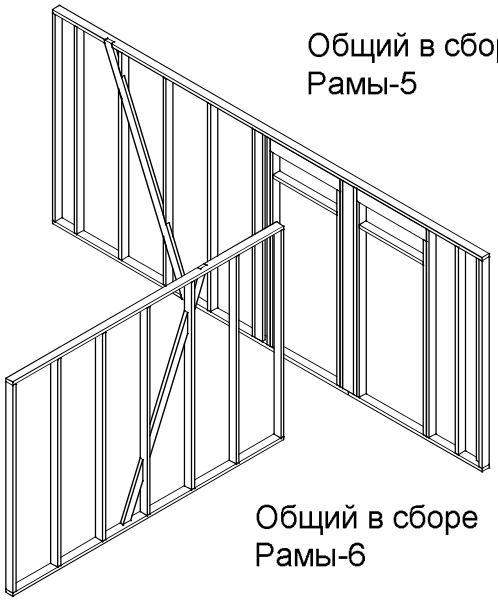

Общий в сборе
Рамы-5

Общий в сборе
Рамы-6

Согласовано

Возм. инв

Подпись и дата

Ив. подл.

Лист	№док	Подпись	Дата	КД-108 "Мериленд"		
				Перегородки мансарды	Стадия	Лист	Листов
					АС	24	35
				Рамы 5, 6.	http://www.karkas-info.ru		

Раскрой. Рама 7			
Ном.	Наименов.	Размер.	Шт.
1	Лежень	3800x100x40	2
2	Стойка	2520x100x40	7
3	Стойка	2370x100x40	2
4	Балка дверного проема	900x100x40	1
5	Ригель дверного проема	980x150x50	2
6	Укосина	2856x100x40	1

Раскрой. Рама 8			
Ном.	Наименов.	Размер.	Шт.
1	Лежень	2700x100x40	2
2	Стойка	2520x100x40	6
3	Стойка опорная	2520x100x40	1
4	Укосина	2856x100x40	1

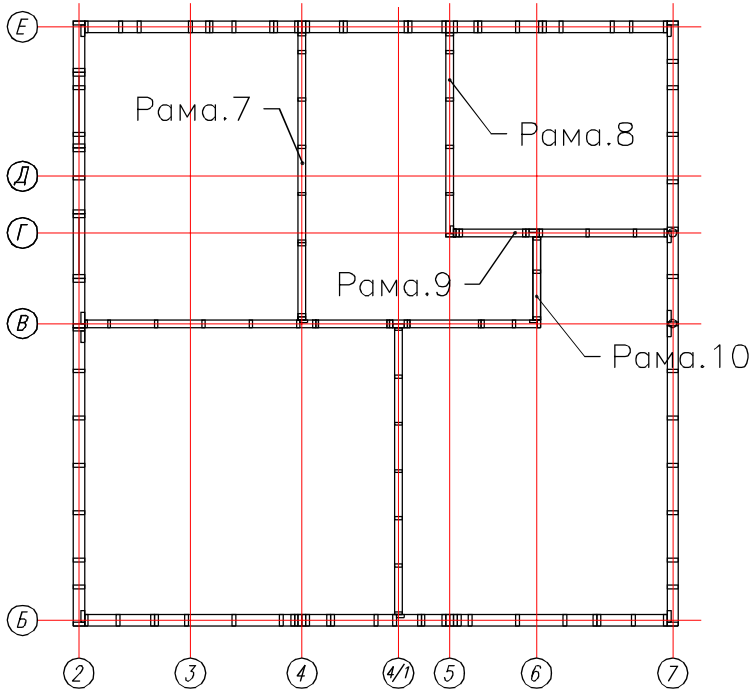

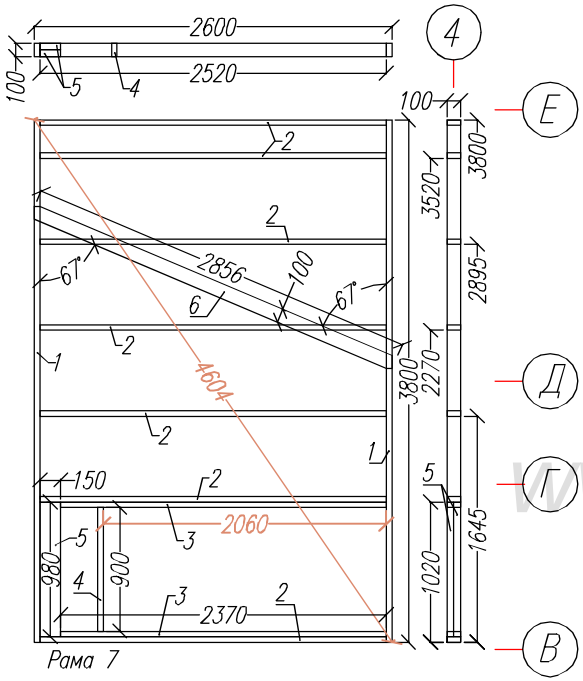

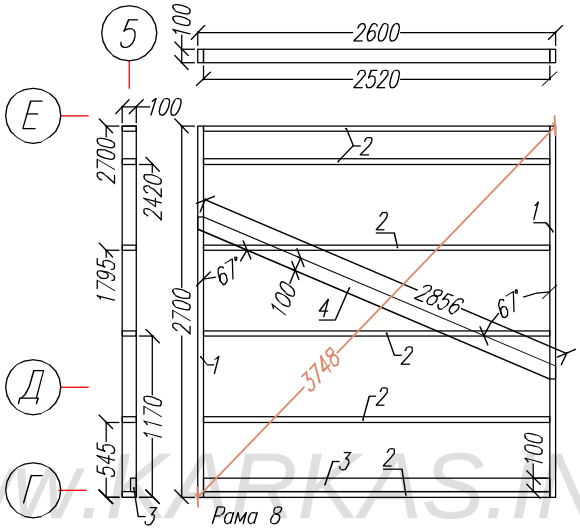

Раскрой. Рама 9			
Ном.	Наименов.	Размер.	Шт.
1	Лежень	2825x100x40	1
2	Лежень	1140x100x40	1
3	Лежень	2086x100x40	1
4	Стойка	2520x100x40	4
5	Стойка опорная	2520x100x40	1
6	Стойка	2370x100x40	2
7	Стойка	2541x100x40	1
8	Стойка	2110x100x40	1
9	Стойка	1673x100x40	1
10	Стойка	1389x100x40	1
11	Балка дверного проема	800x100x40	1
12	Ригель дверного проема	880x150x50	2

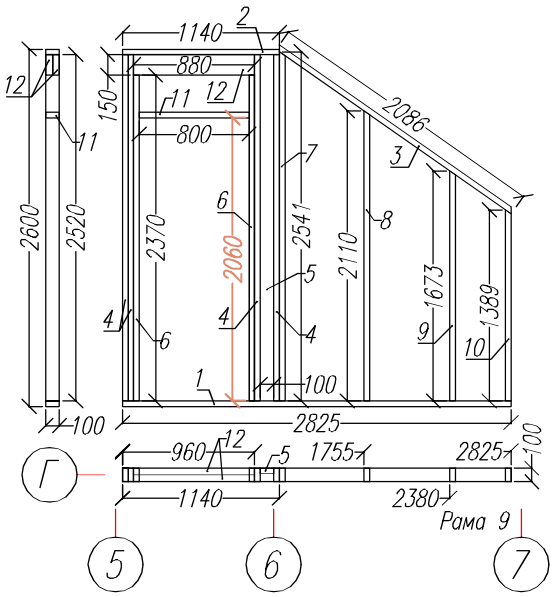

Раскрой. Рама 10			
Ном.	Наименов.	Размер.	Шт.
1	Лежень	1100x100x40	2
2	Стойка	2520x100x40	3

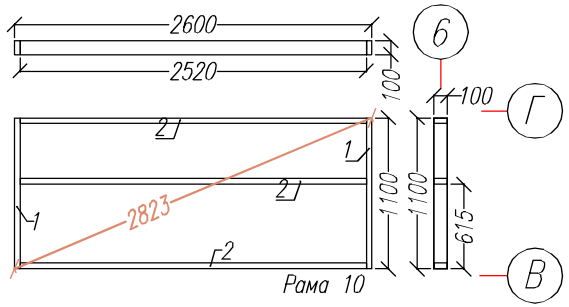

WWW.KARKAS.INFO

Согласовано

Возм. инв

Подпись и дата

Ив. подл.

Лист	№док	Подпись	Дата	КД-108 "Мериленд"		
				Перегородки мансарды	Стадия	Лист	Листов
					АС	25	35
				Рамы- 7, 8, 9, 10	http://www.karkas-info.ru		

Общий вид
перегородок
и обвязки 2.эт

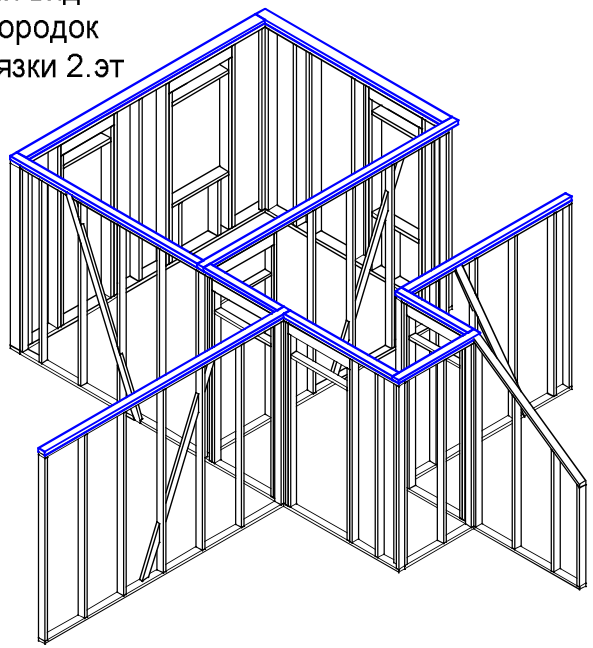

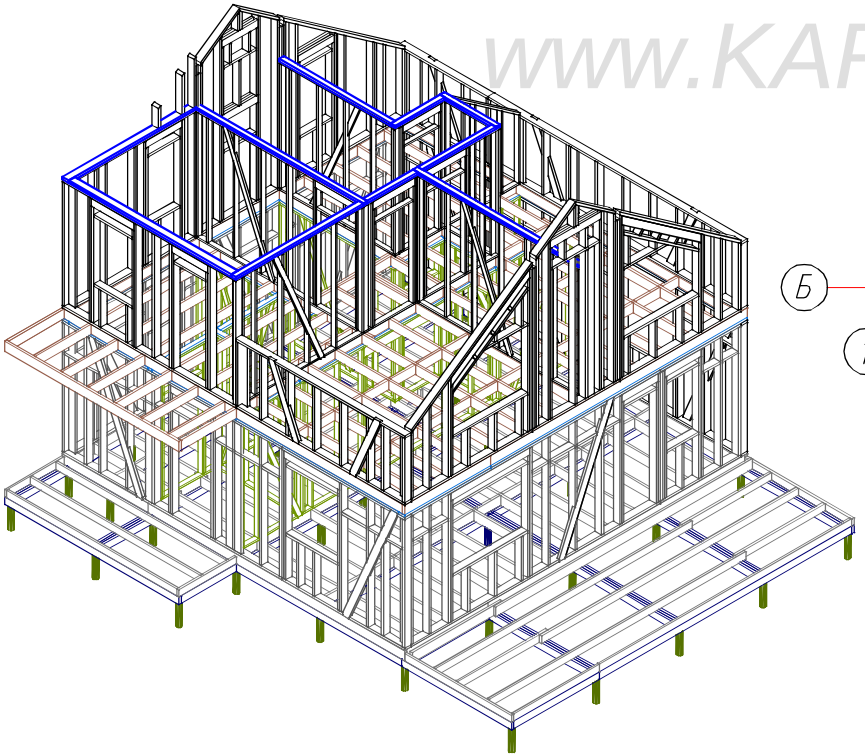

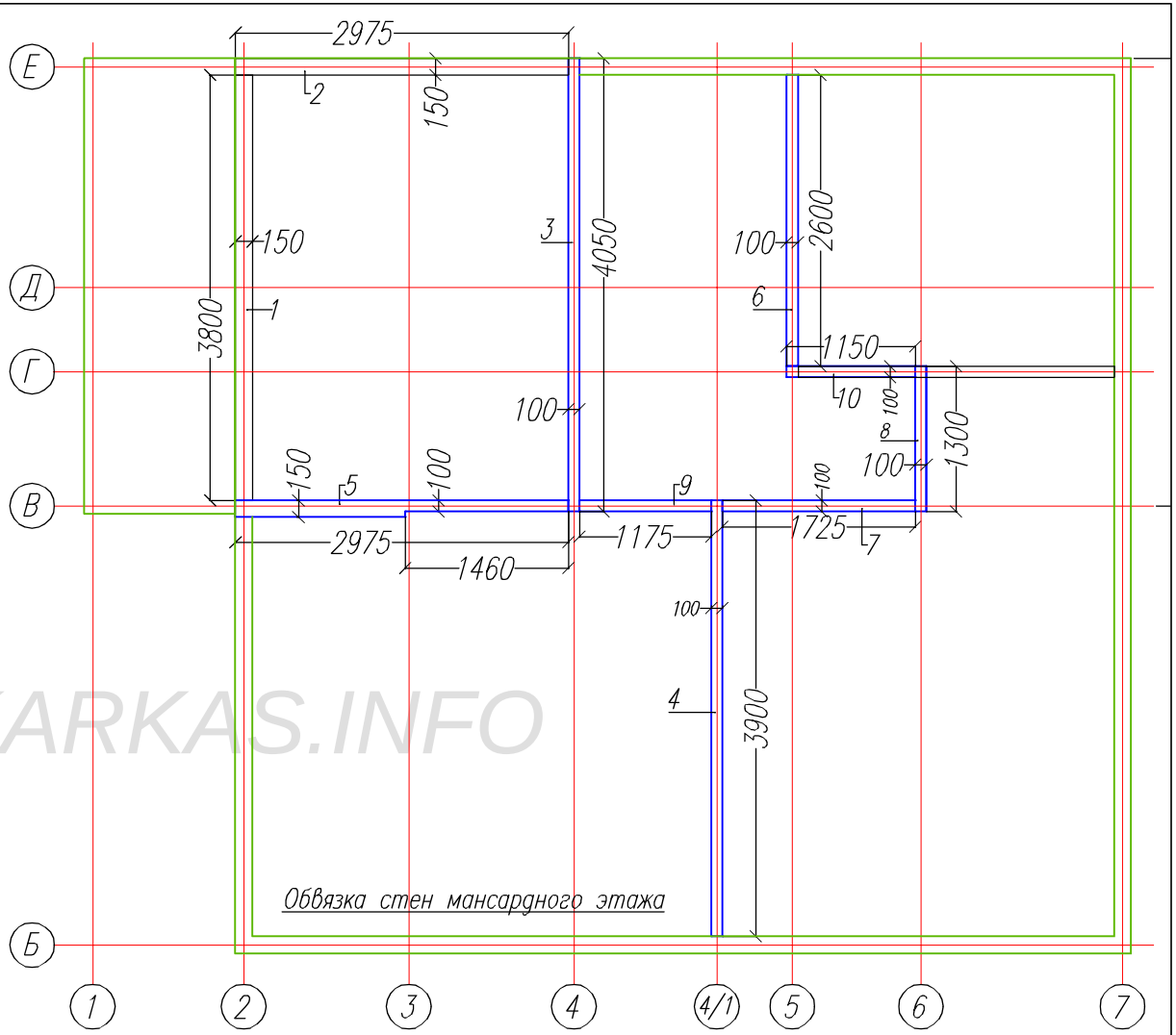

WWW.KARKAS.INFO

Верх.обвязка перег. мансарды								
Ном.	Наименов.	Размер.	Шт.		Ном.	Наименов.	Размер.	Шт.
1	Лежень	3800x150x50	1		6	Лежень	2600x100x50	1
2	Лежень	2975x150x50	1		7	Лежень	1725x100x50	1
3	Лежень	4050x100x50	1		8	Лежень	1300x100x50	1
4	Лежень	3900x100x50	1		9	Лежень	1175x100x50	1
5	Лежень	2975x150x50	1		10	Лежень	1150x100x50	1

Согласовано

Возм. инв

Подпись и дата

Ив. подл.

Лист	№док	Подпись	Дата	КД-108 "Мериленд"			
				Верхняя обвязка перегородокн мансарды	Стадия	Лист	Листов
					АС	26	35
				-/-	http://www.karkas-info.ru		

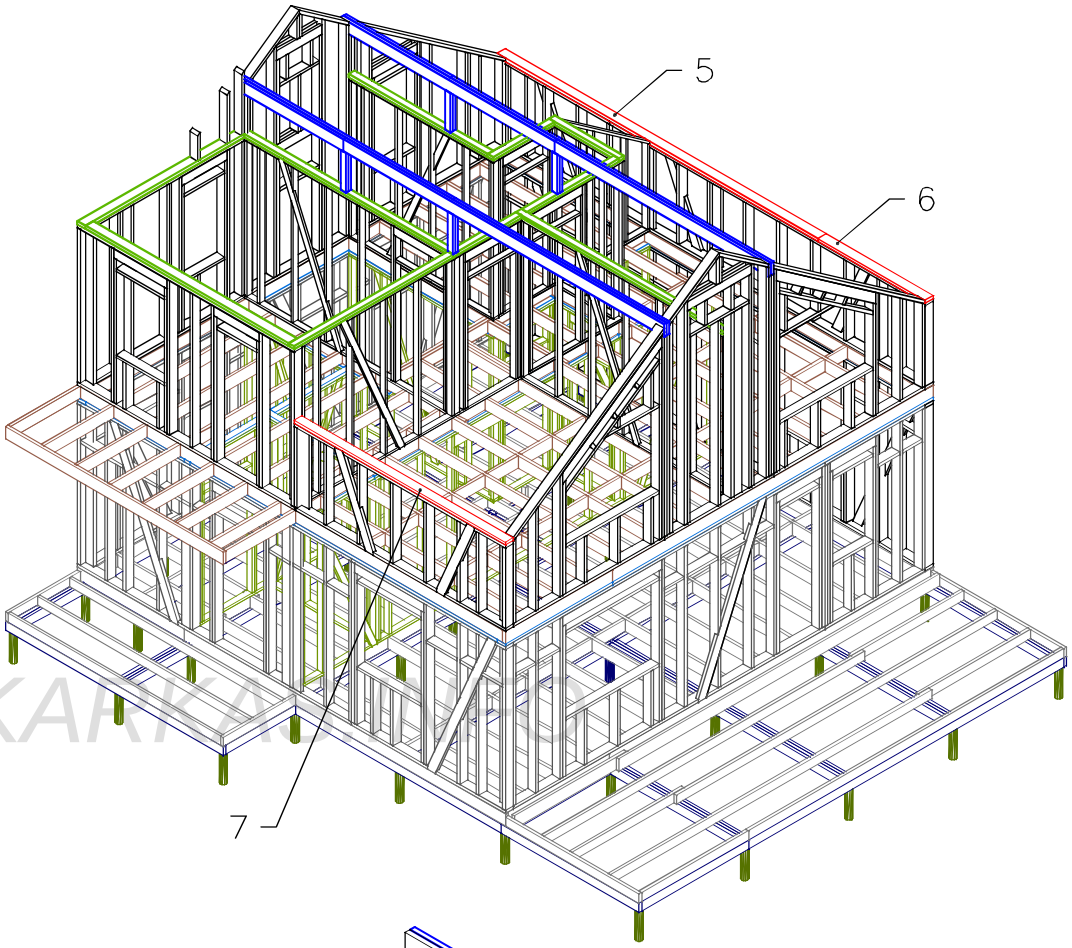

WWW.KARKAS-INFO.RU

Раскрой. Коньковые прогоны.			
Ном.	Наименов.	Размер.	Шт.
1	Стойка	640x150x50	4
2	Балка прогона	4000x200x50	4
3	Балка прогона	2000x200x50	2
4	Балка прогона	6000x200x50	2
5	Лежень	6000x150x50	1
6	Лежнеь	2000x150x50	1
7	Лежень	3950x150x50	1

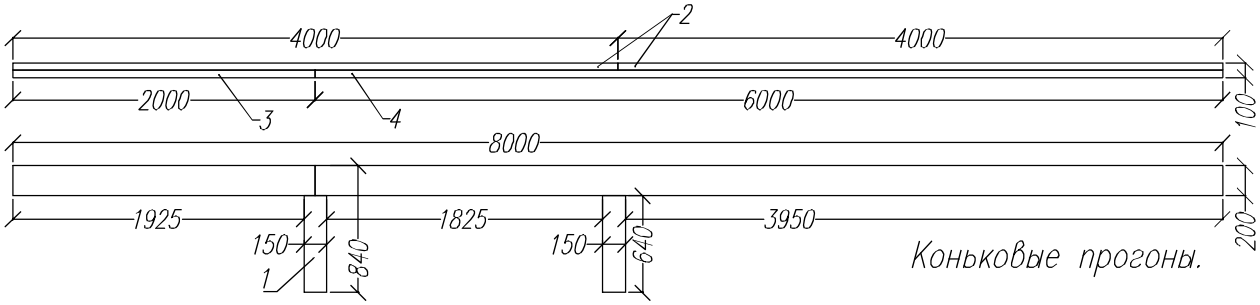

Коньковые прогоны.

Общий вид
конькового прогона.

Согласовано	
Возм. инв	
Подпись и дата	
Ив. подл.	

Лист	№док	Подпись	Дата

КД-108 "Мериленд"

Коньковые прогоны

Стадия	Лист	Листов
АС	27	35

-/-

http://www.karkas-info.ru

Ив. подл.	Подпись и дата	Возм. инв.

Согласовано			

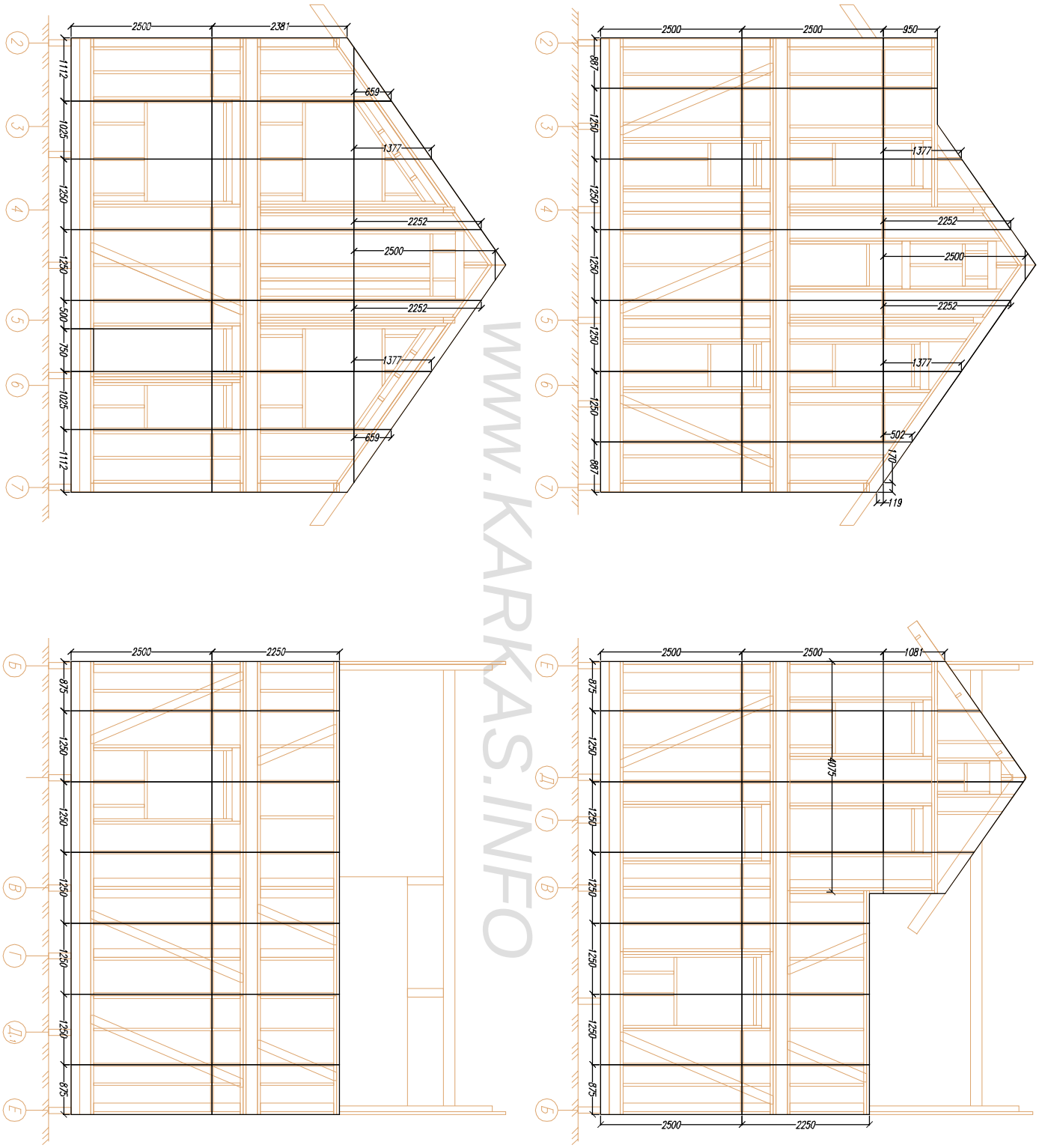

WWW.KARKAS.INFO

Лист	№док	Подпись	Дата	КД-108 "Мериленд"		
				Схема обшивки каркаса	Стадия	Лист	Листов
					АС	28	35
				-/-	http://www.karkas-info.ru		

Схема стоек
крыльца-балкона

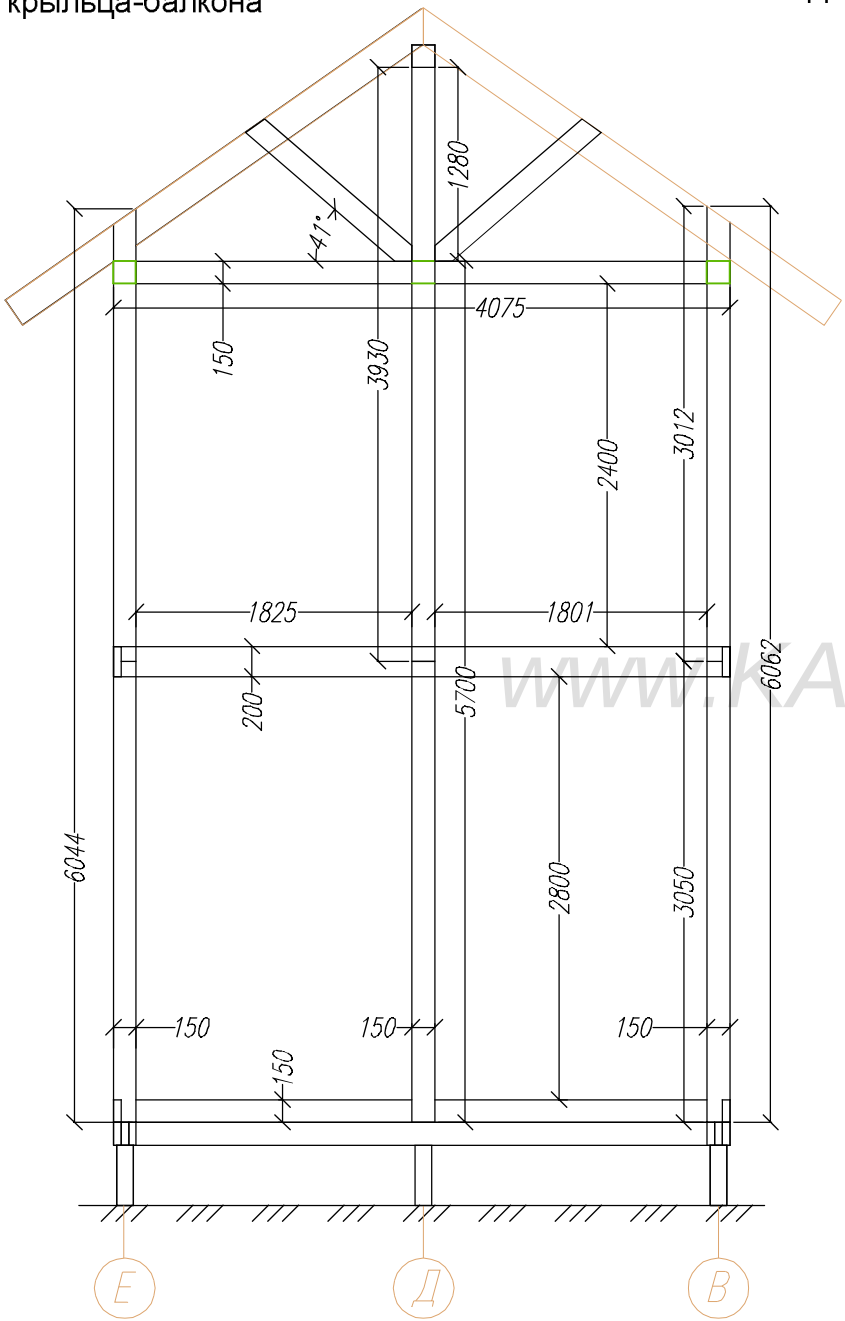

Узлы террасы.

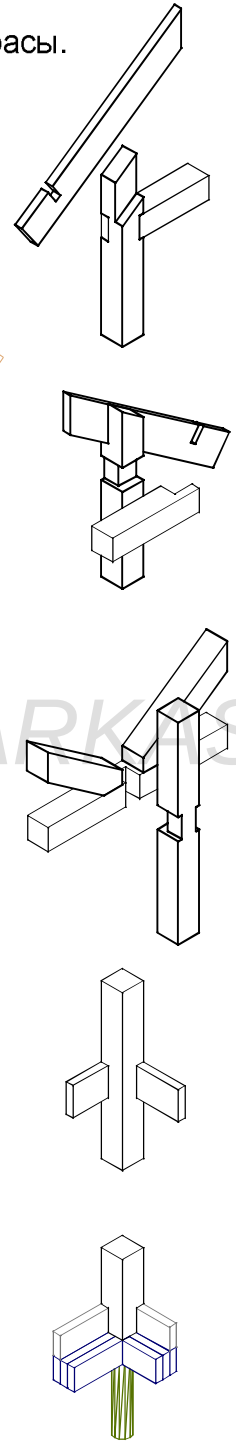

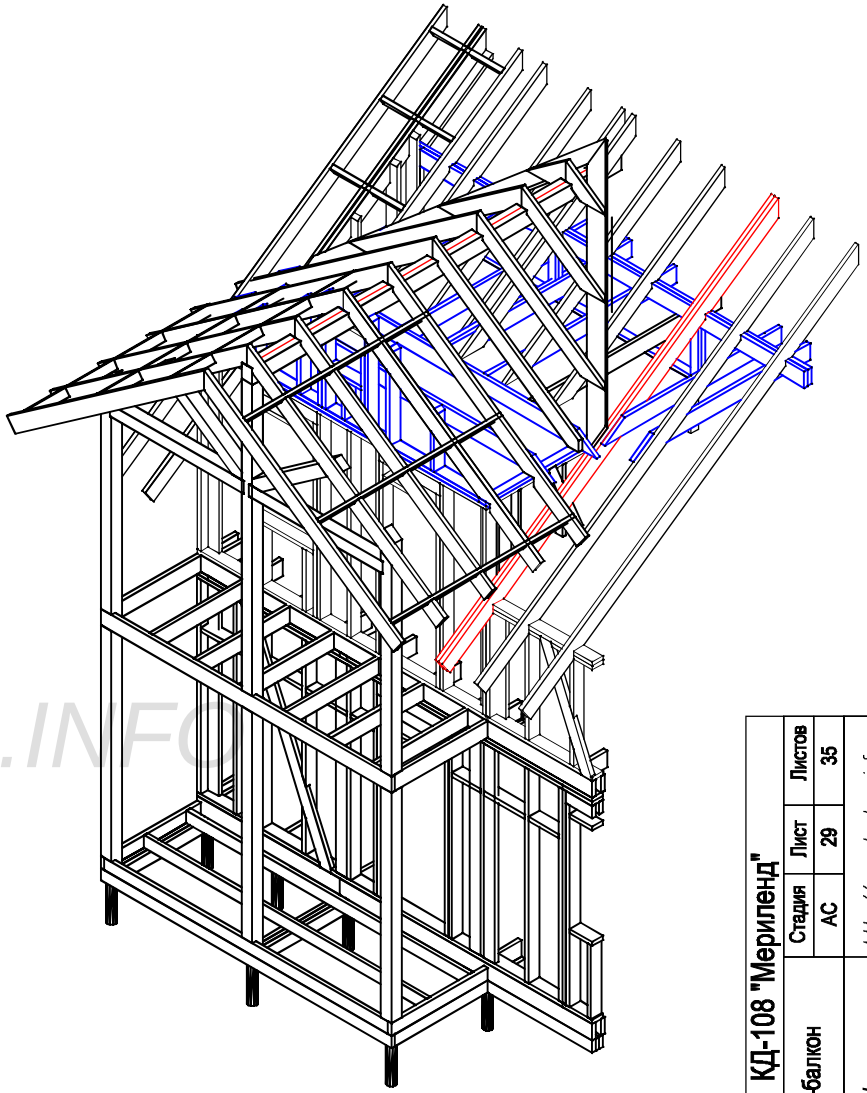

WWW.KARKAS.INFO

Согласовано						
Возм. инв						
Подпись и дата						
Инв. подл.						

Лист	№док	Подпись	Дата	КД-108 "Мериленд"	
				Крыльцо-балкон	Стадия: АС
					Лист: 29
					Листов: 35
				-/-	http://www.karkas-info.ru

Общий вид схемы устройства террасы.

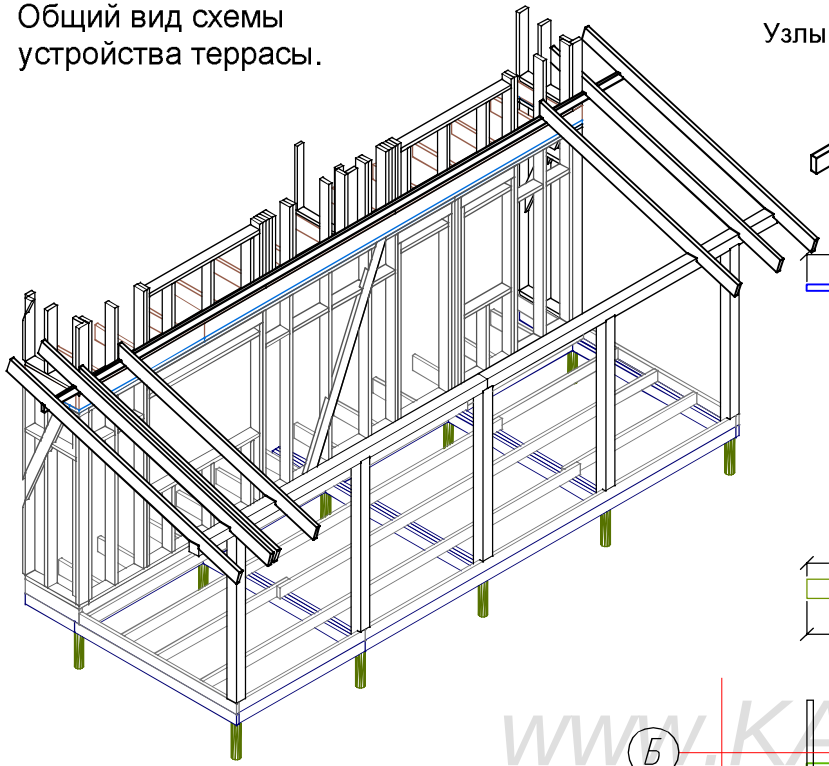

Узлы террасы.

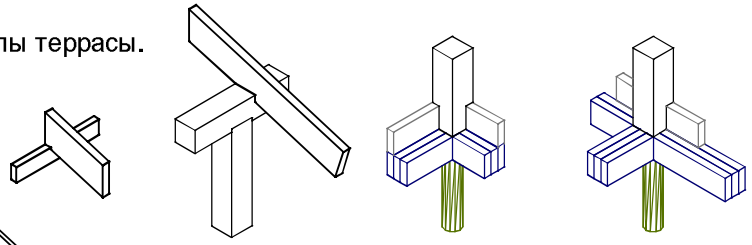

Раскрой. Терраса			
Ном.	Наименов.	Размер.	Шт.
1	Стойка	2500x150x150	5
2	Балка	4600x150x150	2
3	Опорная доска	4600x100x40	2
4	Стойка	1250x150x150	2

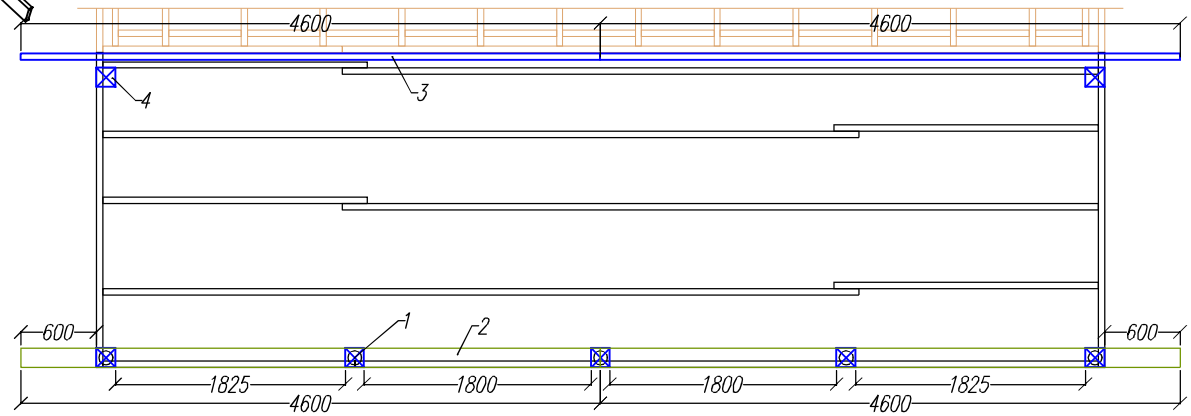

Стропильная система терраса

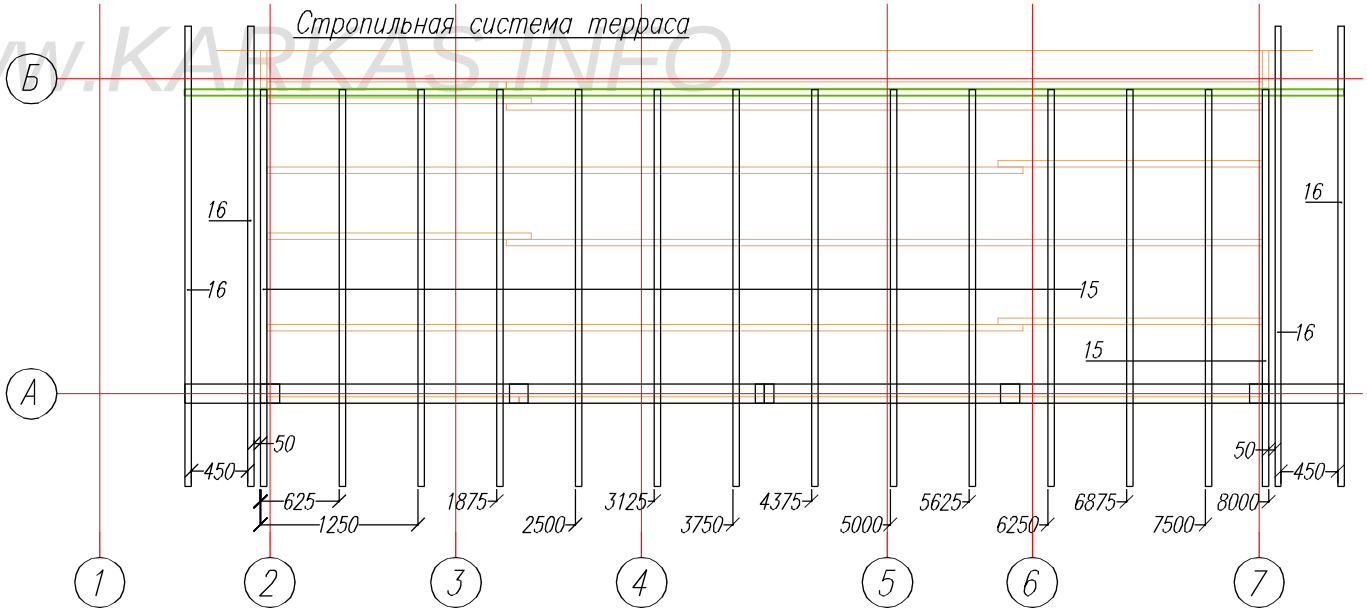

Разрез – террасы.

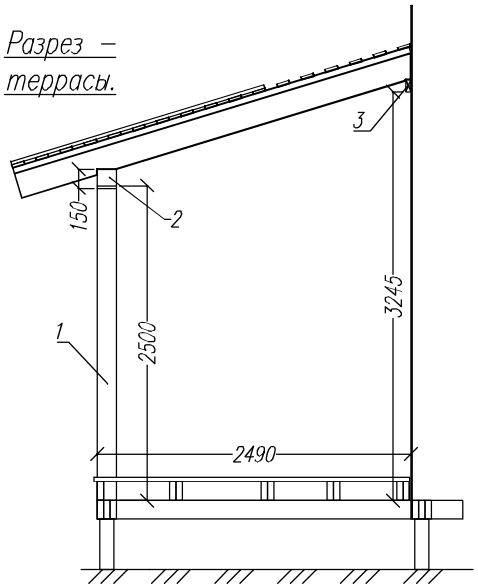

WWW.KARKAS.INFO

Согласовано

Возм. инв

Подпись и дата

Ив. подл.

Лист	№док	Подпись	Дата	КД-108 "Мериленд"		
				Терраса	Стадия	Лист	Листов
					АС	30	35
				-/-	http://www.karkas-info.ru		

Раскрой. Фронтон-Дормер.			
Ном.	Наименов.	Размер.	Шт.
1	Стойка	717x150x50	1
1	Стойка	664x150x50	1
2	Стойка	1154x150x50	2
3	Стойка	1364x150x50	2
4	Стойка	930x150x50	2
5	Стойка	480x150x50	1
6	Балка проема	500x150x50	1
7	Ригель проема	600x200x50	3

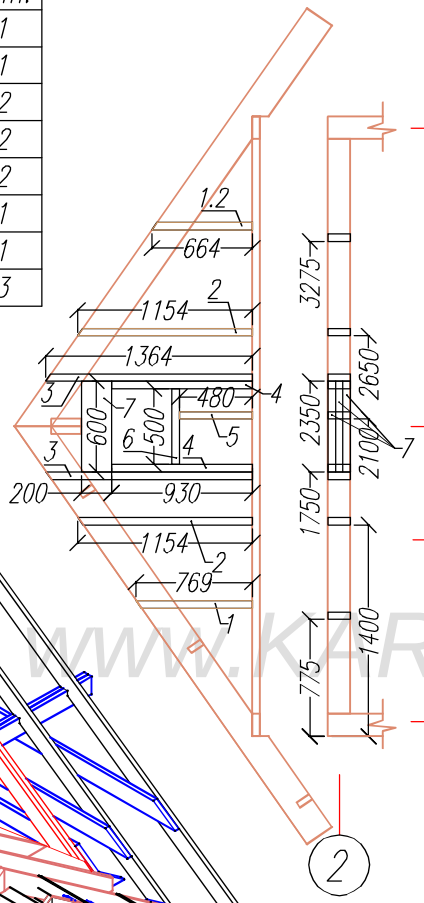

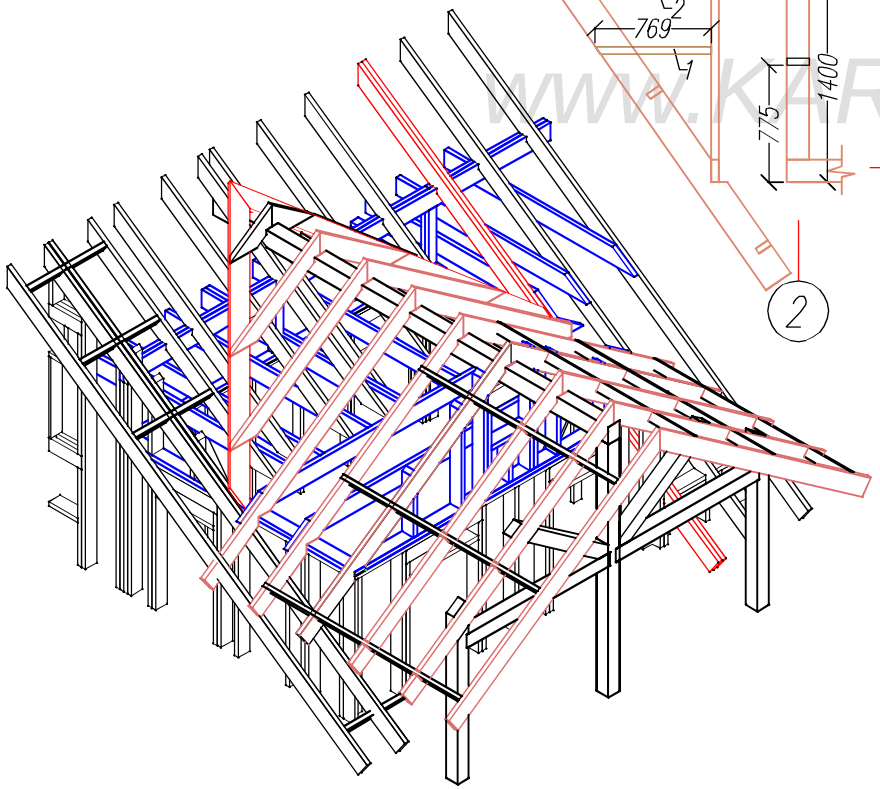

Стропильная система балкон

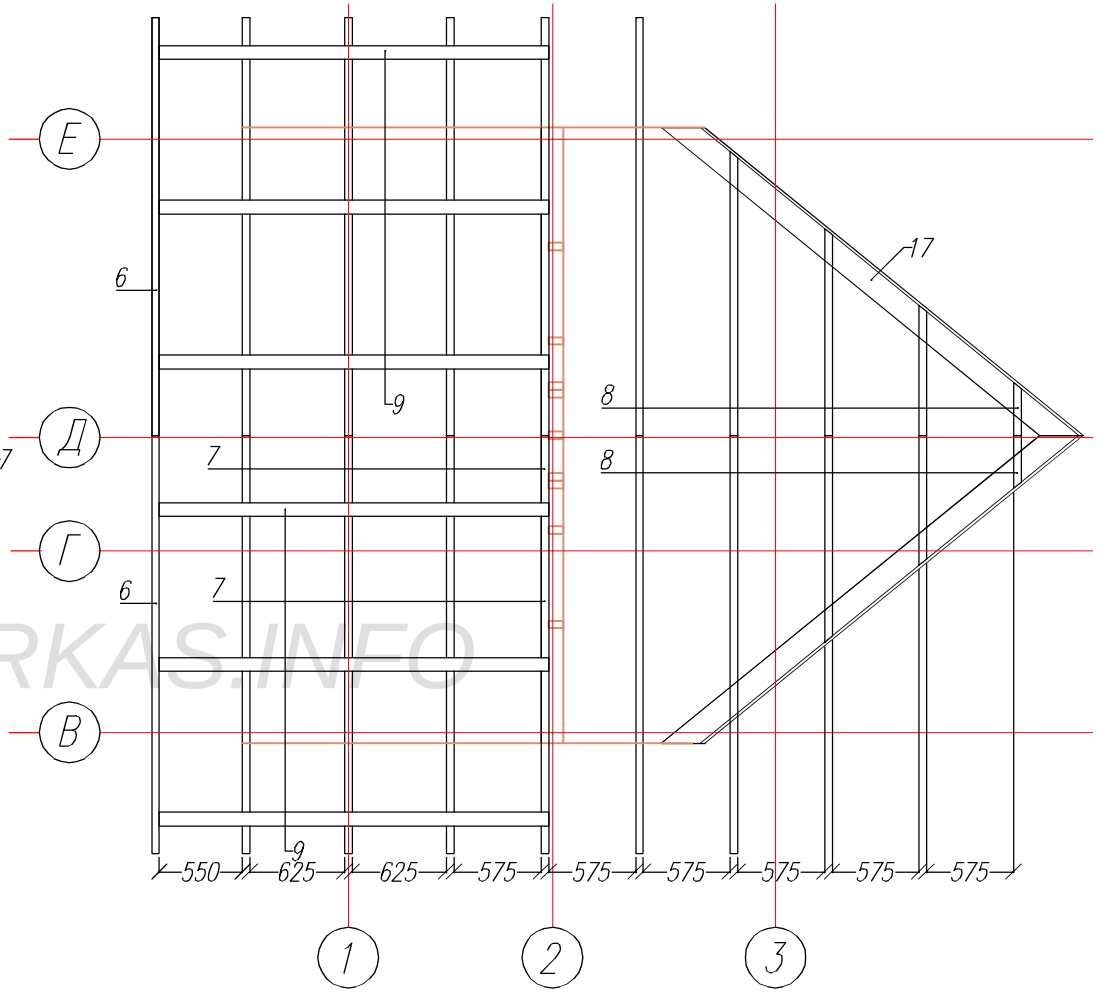

WWW.KARKAS.INFO

Согласовано

Возм. инв

Подпись и дата

Ив. подл.

Лист	№док	Подпись	Дата	КД-108 "Мериленд"		
				Дормер.	Стадия	Лист	Листов
					АС	31	35
				Фронтон/Стропила	http://www.karkas-info.ru		

Раскрой. Стропильная система.			
Ном.	Наименов.	Размер.	Шт.
1	Стропило концевое	5756x200x50	4
2	Стропило фронтонное	3034x200x50	1
3	Стропило фронтонное	5756x200x50	3
4	Стропило основное	3034x200x50	7
5	Стропило основное	5756x200x50	21
6	Стропило концевое	3375x200x50	2
7	Стропило фронтонное	3375x200x50	8
8	Стропило основное	3375x200x50	10
9	Кобылка	2575x100x40	6
10	Кобылка	1010x200x50	10
11	Кобылка	995x200x50	14
12	Затяжка	4970x200x50	7
13	Затяжка	5135x200x50	7
14	Затяжка	4497x200x50	2
15	Стропило террасы	3291x200x50	14
16	Стропило террасы	3815x200x50	4

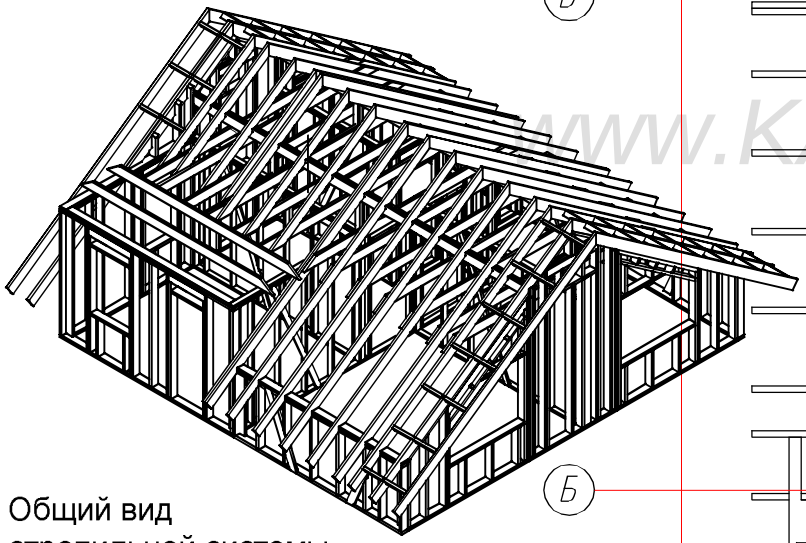

Общий вид стропильной системы.

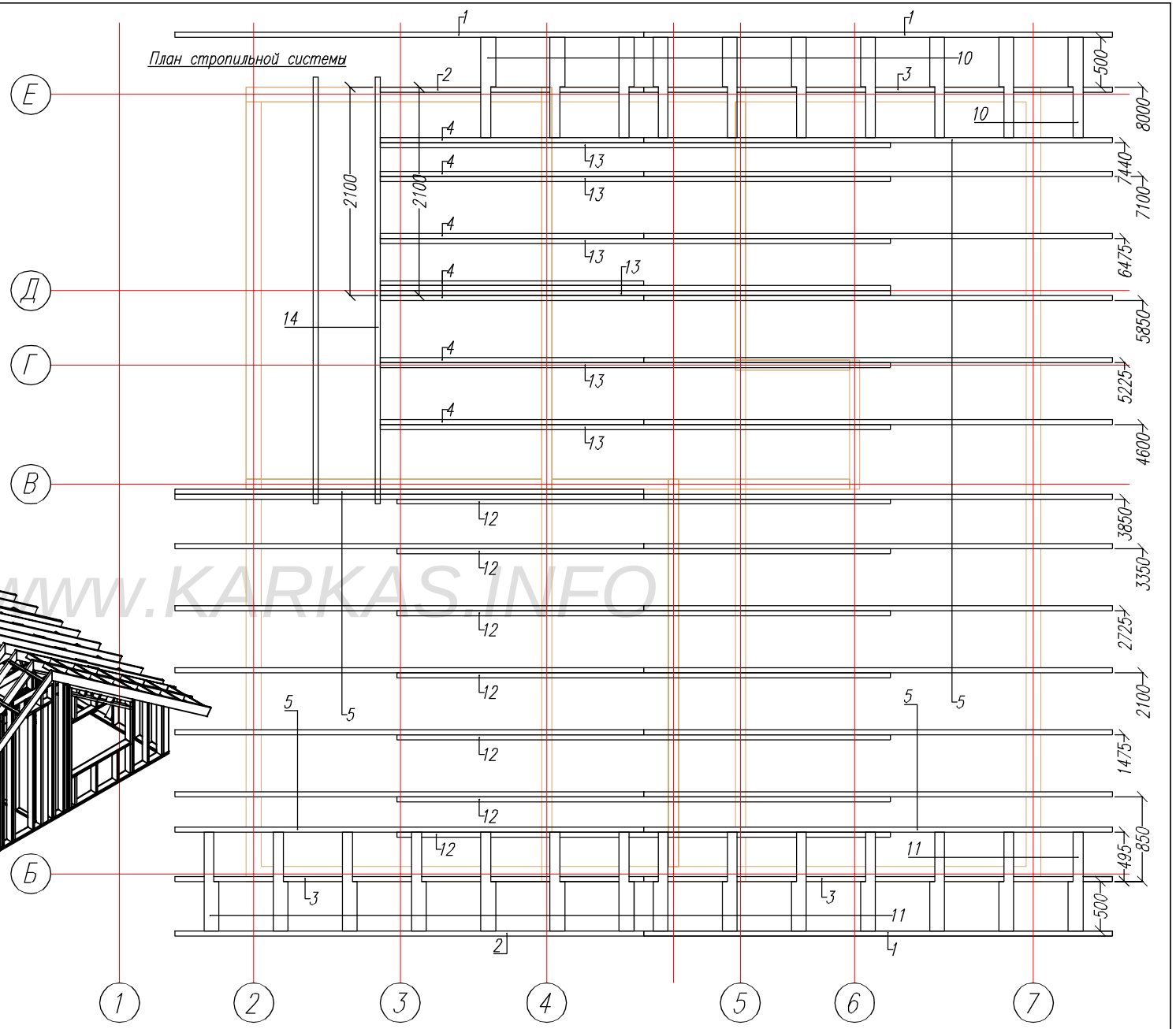

WWW.KARKAS.INFO

Согласовано

Возм. инв

Подпись и дата

Ив. подл.

Лист	№док	Подпись	Дата	КД-108 "Мериленд"		
				План стропил	Стадия	Лист	Листов
					АС	32	35
				-/-	http://www.karkas-info.ru	

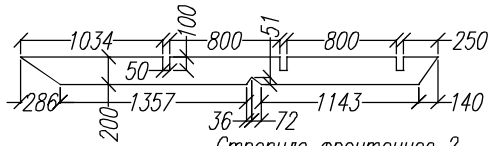

Стропило фронтонное 2

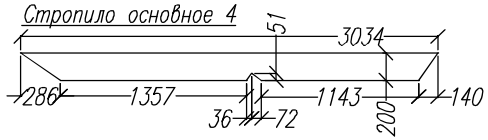

Стропило основное 4

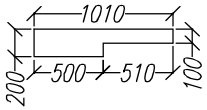

Кобылка 10

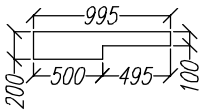

Кобылка 11

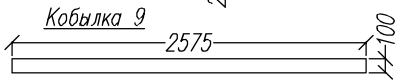

Кобылка 9

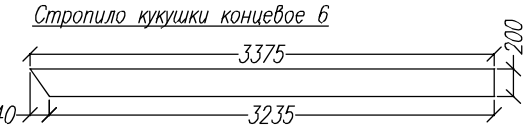

Стропило кукушки концевое 6

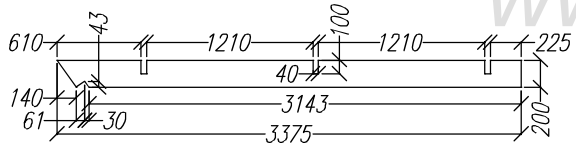

Стропило кукушки фронтонное 7

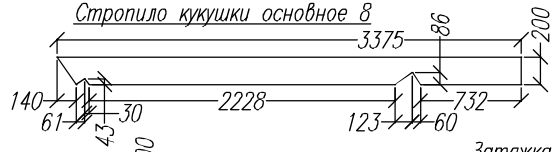

Стропило кукушки основное 8

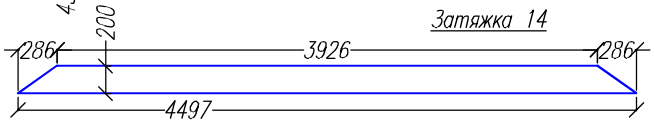

Затяжка 14

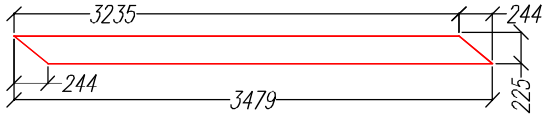

Диагональная доска

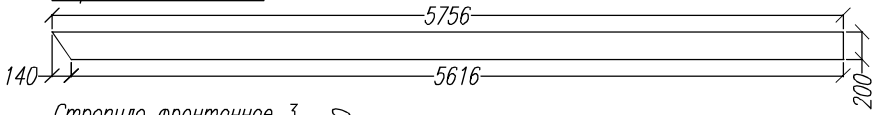

Стропило концевое 1

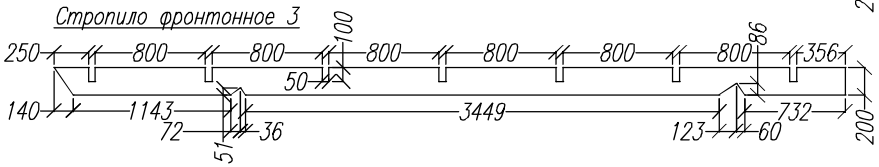

Стропило фронтонное 3

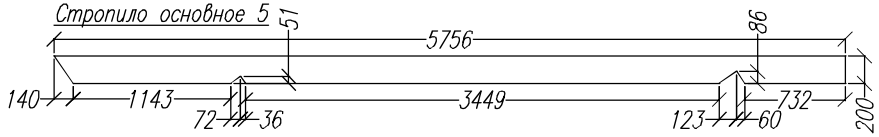

Стропило основное 5

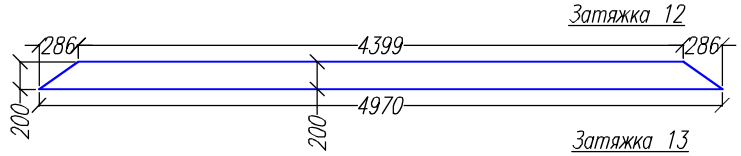

Затяжка 12

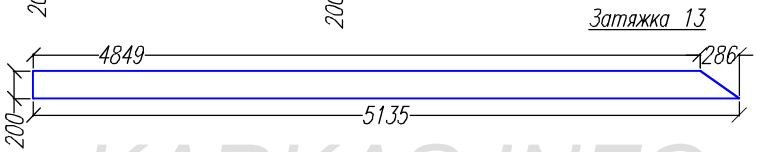

Затяжка 13

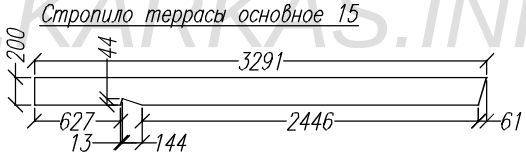

Стропило террасы основное 15

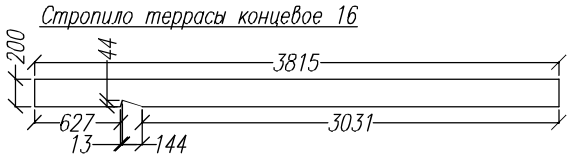

Стропило террасы концевое 16

Раскрой. Стропильная система.			
Ном.	Наименов.	Размер.	Шт.
1	Стропило концевое	5756x200x50	4
2	Стропило фронтонное	3034x200x50	1
3	Стропило фронтонное	5756x200x50	3
4	Стропило основное	3034x200x50	6
5	Стропило основное	5756x200x50	21
6	Стропило концевое	3375x200x50	2
7	Стропило фронтонное	3375x200x50	8
8	Стропило основное	3375x200x50	10
9	Кобылка	2575x100x40	6
10	Кобылка	1010x200x50	10
11	Кобылка	995x200x50	14
12	Затяжка	4970x200x50	7
13	Затяжка	5135x200x50	6
14	Затяжка	4497x200x50	2
15	Стропило террасы	3291x200x50	14
16	Стропило террасы	3815x200x50	4
17	Диагональная доска	3480x200x50	2

Схема кровли.

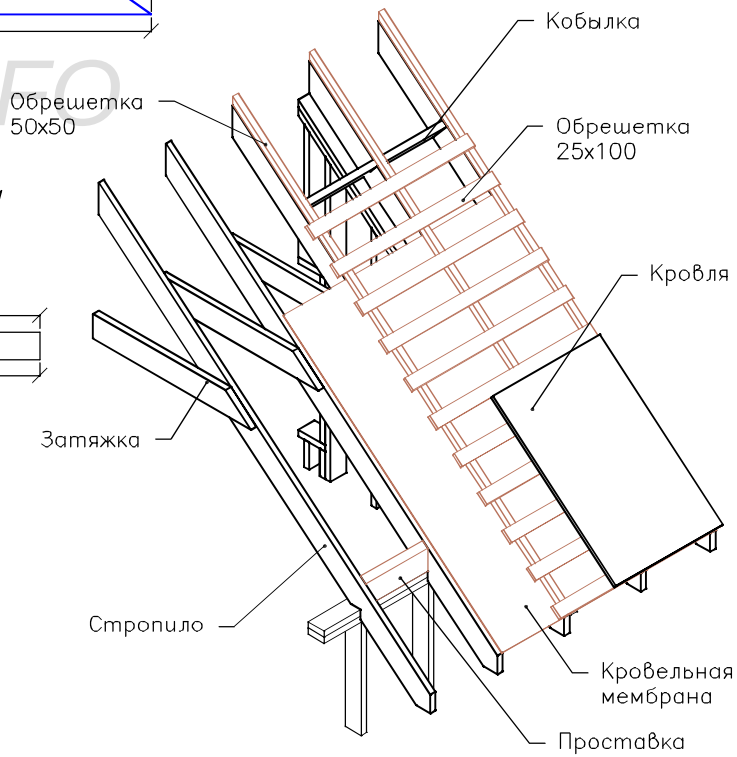

WWW.KARKAS.INFO

Согласовано

Возм. инв

Подпись и дата

Ив. подл.

Лист	№док	Подпись	Дата	КД-108 "Мериленд"		
				Стропила	Стадия	Лист	Листов
					АС	33	35
				-/-	http://www.karkas-info.ru		

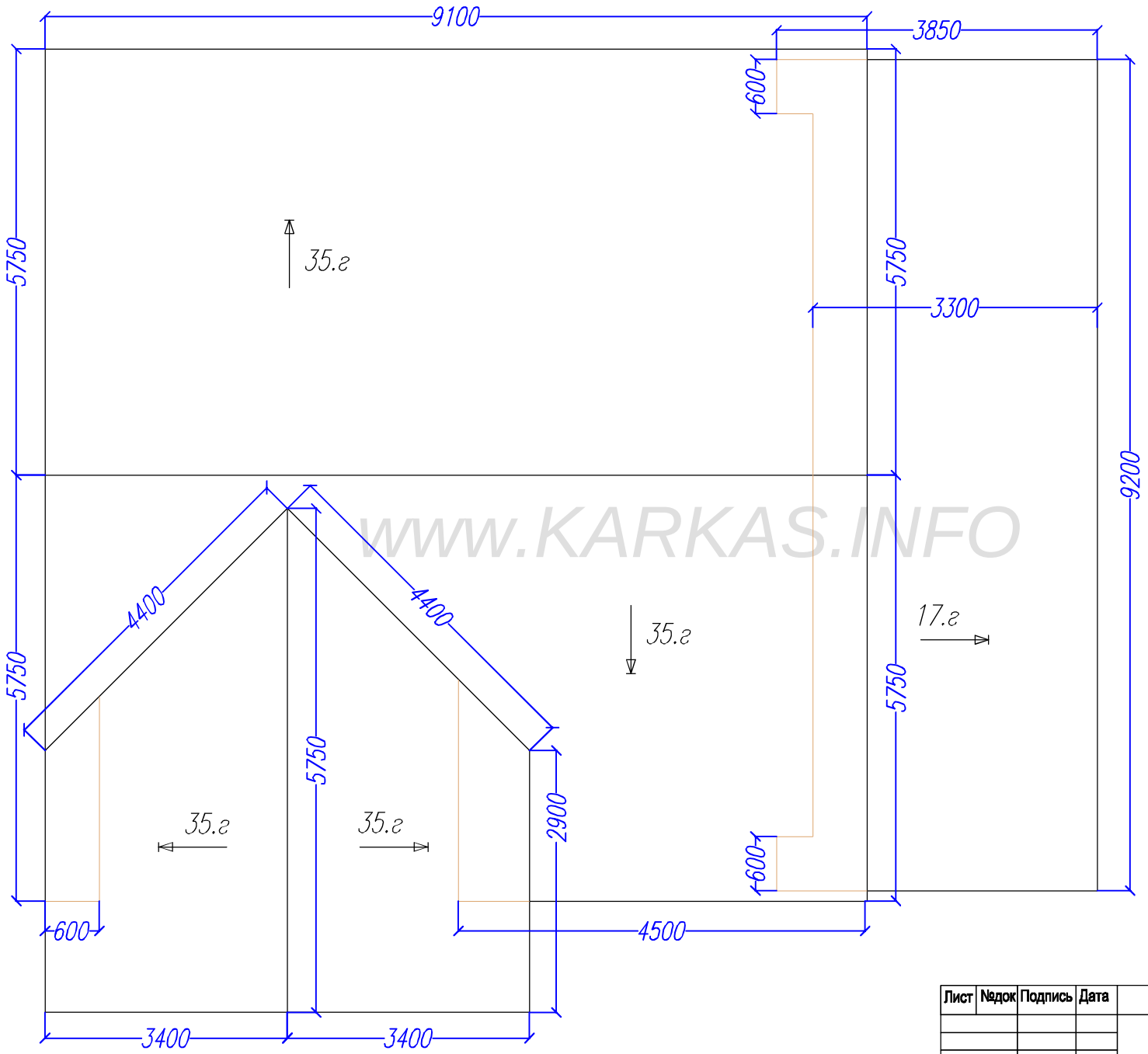

www.KARKAS.INFO

Согласовано

Возм. инв

Подпись и дата

Ив. подл.

Лист	№док	Подпись	Дата	КД-108 "Мериленд"		
				План кровли.	Стадия	Лист	Листов
					АС	34	35
				-/-	http://www.karkas-info.ru	

План настила ОСБ 1.эт

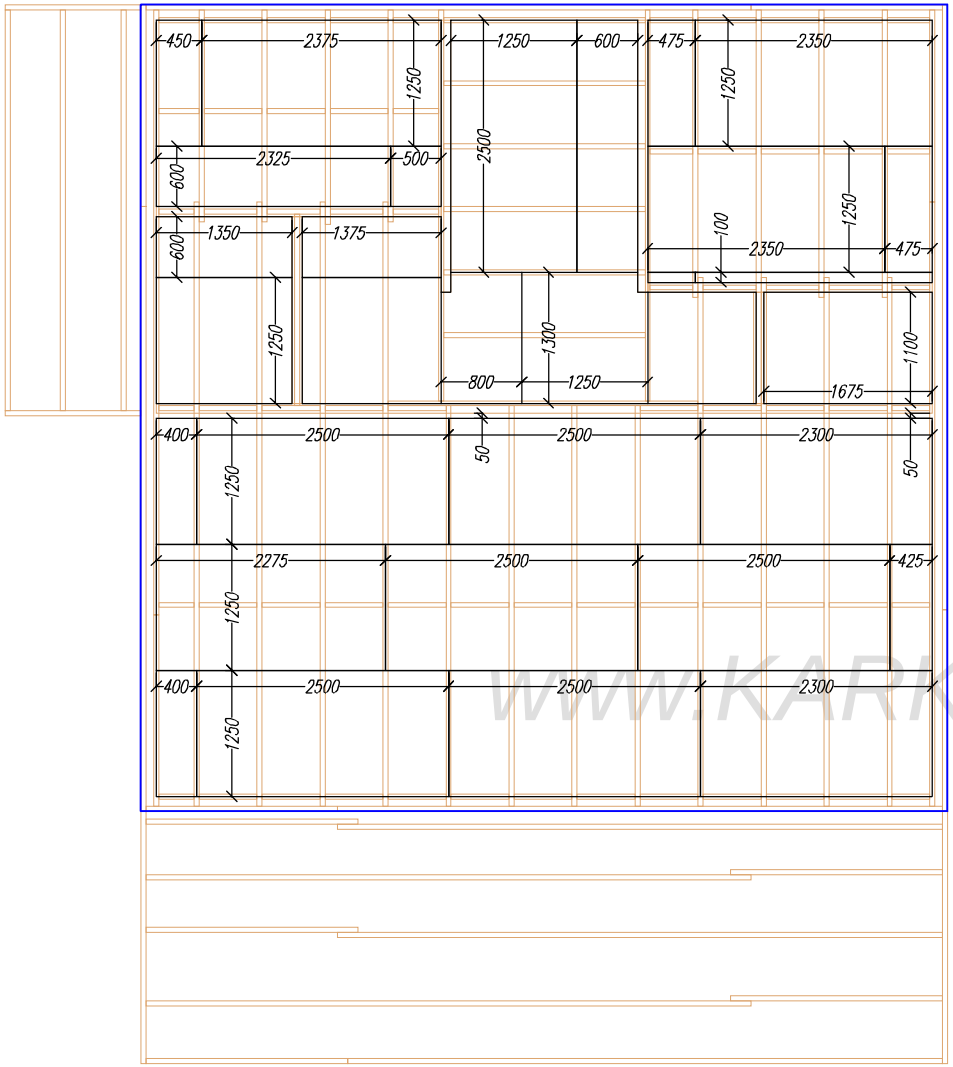

План настила ОСБ мансарда

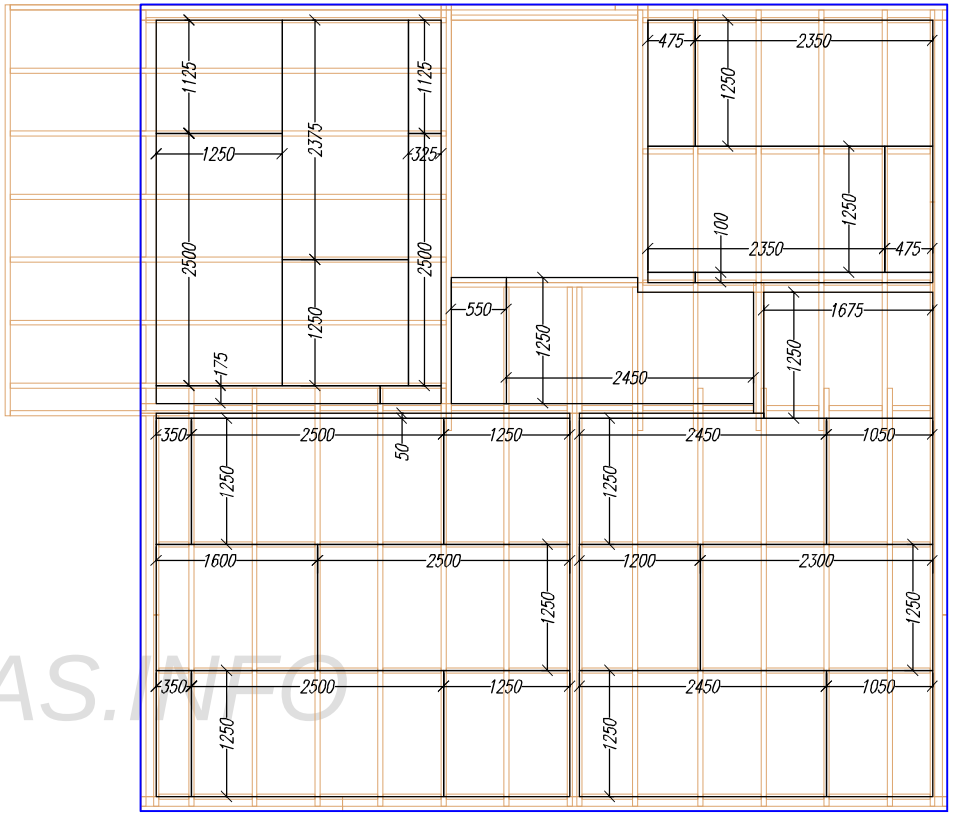

WWW.KARKAS.INFO

Согласовано

Возм. инв

Подпись и дата

Ив. подл.

Лист	№док	Подпись	Дата	КД-108 "Мериленд"		
				План настила ОСБ	Стадия	Лист	Листов
					АС	35	35
				-/-	http://www.karkas-info.ru	